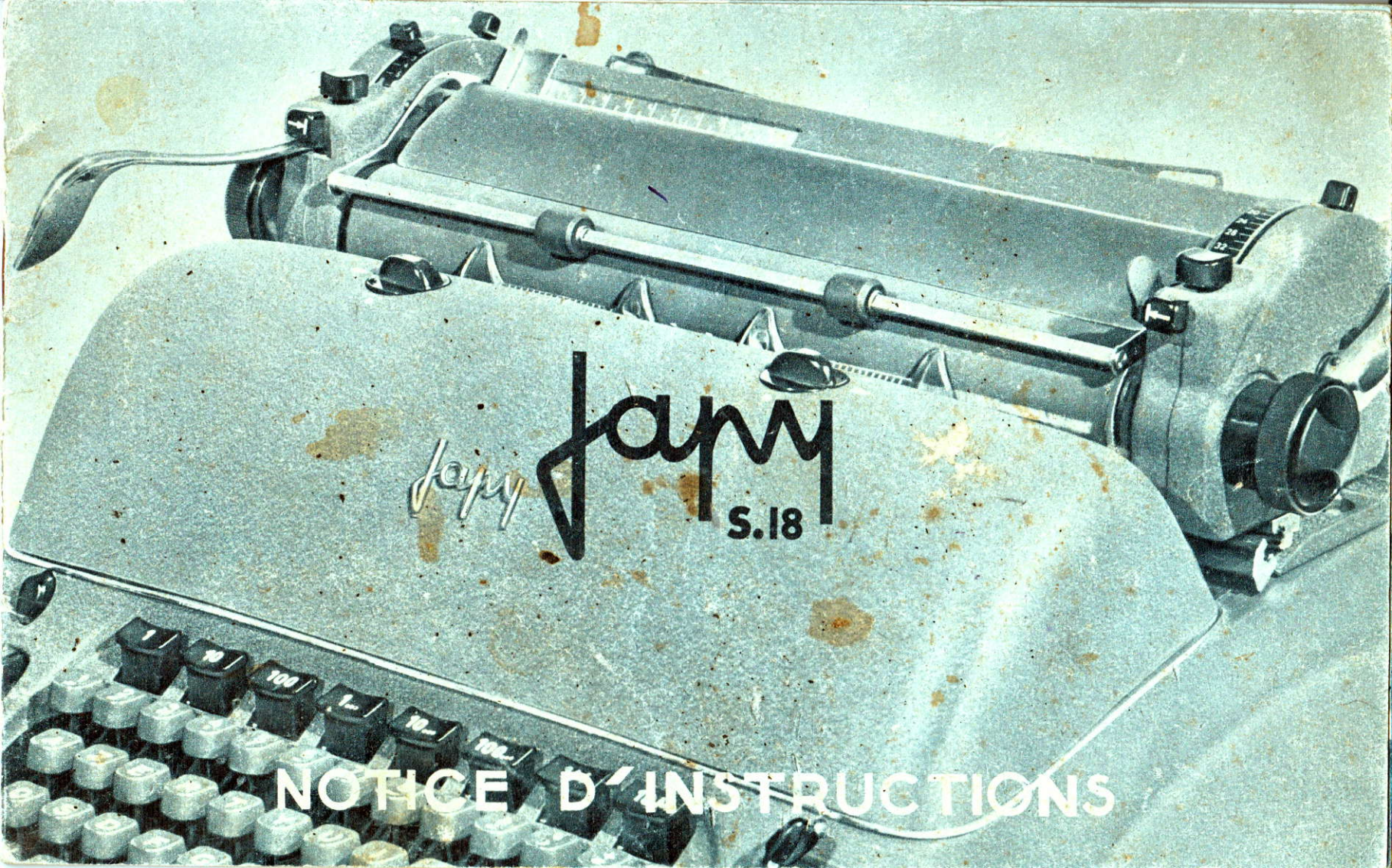
Japy
S.18
NOTICE D'INSTRUCTIONS

CARACTÉRISTIQUES GÉNÉRALES

Touche droite de majuscules 1
Touche droite de fixe-majuscules 2
Clavier 46 touches, 92 caractères 3
Barre d'espacement 4
Touche gauche de majuscules 5
Touche gauche de fixe-majuscules 6
Touche de dépose des taquets de tabulateur 7
Touche de pose des taquets de tabulateur 8
Levier d'interligne 9
Bouton gauche du cylindre (cylindre libre) 10
Levier d'annulation totale des taquets de tabulateur 11
Levier de dégagement du papier 12
Levier de dégagement du galet d'interligne 13
Levier de changement d'interligne 14
Bouton gauche de débrayage du chariot (chariot libre) 15
Aligneur de marge 16
Rouleau guide-papier 17
Plaque appui-papier ou pupitre 18
Bouton droit de débrayage du chariot (chariot libre) 19
Bouton droit de cylindre 20
Touches de tabulateur décimal (8 touches) 21
Bouton de commande du changement de couleur 22
Touche de rappel arrière 23
Bobines à ruban universelles - (voir page 14).
Ruban standard bicolore 13 m/m. à œillets - (Voir page 14).
Inversion automatique du sens d'enroulement du ruban - (voir page 11).
Levier d'inversion à la main du sens d'enroulement du ruban - (voir page 11).

CARACTÉRISTIQUES PARTICULIÈRES

Touche de commande de retour électrique du chariot ... 24
Touche de marge libre ... 25
Touche de passe-marge ... 26
Carrosserie hermétique, capot supérieur ... 27
Bouton de réglage du guide-lignes presse-cartes (côté droit) 28
Bouton de commande automatique du margeur droit ... 29
Manivelle d'introduction du papier ... 30
Levier de réglage de l'introduction du papier ... 31
Plaque guide-papier ... 32
Bras pour stencils ... 33
Croisillon de soutien du papier ... 34
Repères de fin de page ... 35
Guide-lignes presse-cartes ... 36
Bouton de commande automatique du margeur gauche ... 37
Bouton de réglage du guide-lignes presse-cartes (côté gauche). 38
Bâti en alliage de haute résistance.
Touches concaves en matière plastique injectée (signes blancs sur fond coloré).
Manette de réglage du toucher ... 39
Bouton décroche-barre ... 50
Chariot interchangeable (voir page 16).
Cylindre interchangeable (voir page 16).
Largeur du papier utilisable (chariot B) : 30 c/m.
Poids (machine avec chariot B) : 16 kg. 800.

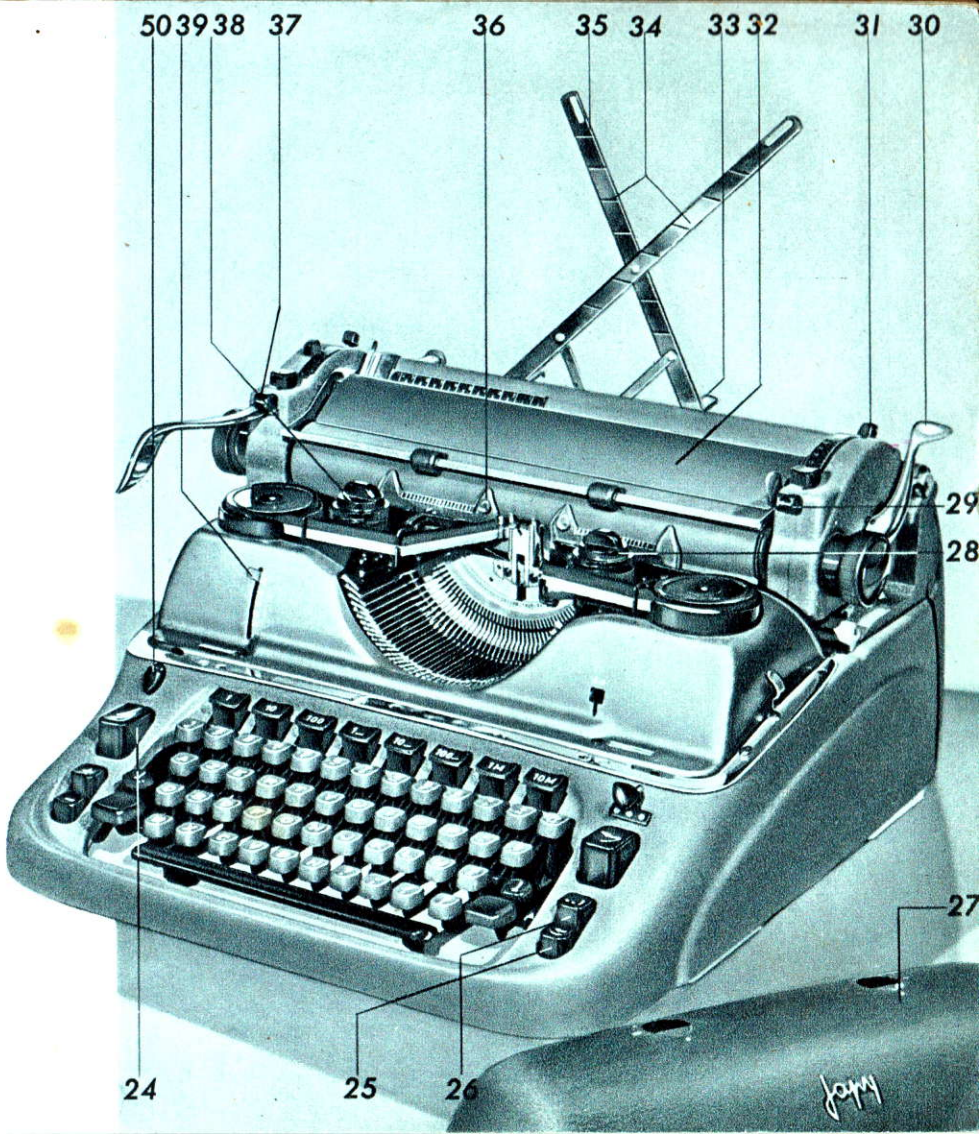

MISE EN PLACE DU PAPIER

INTRODUCTION INSTANTANÉE

En plus de l'introduction habituelle du papier à l'aide des boutons de cylindre, la « *JAPY S 18* » permet en tirant la manivelle (30) la mise en place automatique d'une feuille ou d'une liasse de faible épaisseur à la hauteur choisie pour la première ligne à taper.

Mesurer, sur la règle graduée (40) des rouleaux guide-papier, l'intervalle entre le haut de la feuille et l'emplacement prévu pour la première ligne.

Amener le levier de réglage (31) devant la division correspondant au chiffre lu sur la règle.

S'assurer auparavant que :

- Le chariot est centré par rapport au bâti de la machine.
- Le croisillon de soutien du papier (34) est déplié.
- Les rouleaux guide-papier (17) sont placés pour pouvoir prendre appui sur la feuille.
- Les boutons de réglage des guide-lignes presse-cartes (38-28) ont leur partie saillante parallèle au cylindre.

INTRODUCTION D'UNE LIASSE IMPORTANTE de PAPIERS et CARBONES

Pour introduire une liasse importante de papiers et carbones, tirer vers soi le levier de dégagement du papier (12), engager à fond la liasse, repousser le levier de dégagement du papier (12), mettre la liasse en place en tournant un des boutons de cylindre. Soulever la règle des rouleaux guide-papier (40) et la rabattre ensuite après avoir fait passer la liasse.

PAPIER RÉGLÉ - CYLINDRE LIBRE

Pour écrire sur une ligne déterminée, il suffit en tirant vers la gauche et en tournant le bouton gauche du cylindre (10) d'amener la ligne sur laquelle on veut écrire au niveau de l'arête des réglettes biseautées des guide-lignes presse-cartes (36), puis de lâcher ensuite le bouton

Lorsqu'on introduit une page déjà en partie écrite, on peut ainsi se repérer facilement et continuer le travail. En cas d'erreur, on peut aussi repiquer le mot avec la lettre nécessaire.

CORRECTION OU ADJONCTION ENTRE DEUX LIGNES

Pousser le levier de dégagement du galet d'interligne (13) vers la position repérée 0 et amener, en tournant le cylindre, la ligne sur laquelle on veut faire la correction ou adjonction au niveau de l'arête des réglettes biseautées des guide-lignes presse-cartes (36). On pourra ensuite reprendre le travail exactement à l'endroit où on l'avait interrompu en ramenant le levier de dégagement du galet d'interligne (13) dans sa position initiale.

ABRÉVIATIONS ET EXPOSANTS

Pour réaliser les abréviations Mr, Mlle, Me ou les chiffres avec exposants 54^3, tourner le bouton de cylindre (10) d'un cran, ce qui correspond à un demi-interligne.

POUR EFFACER

Amener la partie de la feuille à gommer sur la plaque guide-papier (32) qui offre un support rigide. Bien que la plupart des débris de gomme se trouvent automatiquement canalisés et expulsés, il est toutefois recommandé de déplacer le chariot à droite ou à gauche pour que les résidus de gommage tombent à l'extérieur.

MODIFICATION DE POSITION D'UNE FEUILLE INTRODUITE

Tirer vers soi le levier de dégagement du papier (12) pour modifier la position d'une feuille ou d'une liasse. Pour faciliter cette opération, relever la règle presse-papier (40) et dégager les guide-lignes presse-cartes (36) en tournant les boutons de commande (38-28). Ne pas omettre de repousser le levier (12) avant d'écrire et de remettre en place les guide-lignes presse-cartes (36) et la règle presse-papier (40).

REPERES DE FIN DE PAGES

Les traits gravés (35) sur les branches du croisillon de soutien du papier indiquent pour les formats les plus courants la fin de la feuille, lorsque le bord supérieur de celle-ci arrive à hauteur du repère correspondant.

MARGEURS "ÉCLAIR"

Pour établir la marge gauche, après avoir centré le chariot, appuyer sur le bouton de commande automatique du margeur gauche (37) en déplaçant le chariot vers la droite jusqu'à l'endroit où l'on désire fixer le début de ligne, puis cesser la pression.

On annulera le margeur gauche en ne cessant la pression que lorsque le chariot sera arrivé en fin de course à droite.

Pour fixer l'arrêt de fin de ligne (margeur droit), après avoir centré le chariot, appuyer simultanément sur le bouton de commande automatique du margeur droit (29) et sur le bouton de chariot libre (19) en ramenant le chariot vers la gauche jusqu'à l'endroit choisi et cesser la pression sur ces 2 boutons.

On annulera le margeur droit en ne cessant la pression que lorsque le chariot sera arrivé en fin de course à gauche.

ÉCRITURE DANS LA MARGE GAUCHE

Appuyer sur la touche de marge libre (25) en ramenant le chariot à l'endroit voulu. Pour sous-titrer ou numéroter en marge, on peut obtenir automatiquement l'arrêt 4 espacements pica ou 5 espacements élite en avant de l'arrêt du margeur en appuyant simultanément sur la touche passe-marge (26) et sur la touche de retour électrique (24).

La même opération peut s'effectuer en appuyant sur la touche passe-marge (26) et en ramenant le chariot à la main.

ARRÊT DE FIN DE LIGNE
DÉBLOCAGE

Le margeur droit bloque automatiquement le clavier en fin de ligne ; une sonnerie prévient 7 espacements avant l'arrêt.

On obtient le déblocage de 5 espacements pica ou 6 espacements élite, en appuyant sur la touche « marge libre » (25) ; après un 2e blocage, si l'on appuie à nouveau sur cette touche, on peut écrire jusqu'à la fin de la feuille.

TRACÉ DE LIGNES

Pour tracer des lignes et faire des tableaux de toutes sortes introduire dans le trou ou dans l'entaille d'un des guide-lignes presse-cartes (36), la pointe effilée d'un crayon, puis déplacer le chariot ou faire tourner le cylindre, suivant qu'il s'agit de tracer des traits horizontaux ou verticaux.

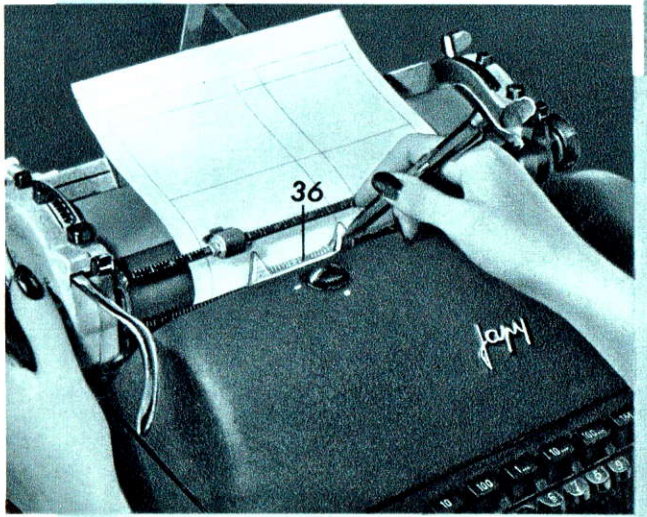

RETOUR DU CHARIOT
INTERLIGNE AUTOMATIQUE

Appuyer à fond sur la touche de commande électrique du chariot (24). Ce dernier revient automatiquement pendant que s'effectue l'interligne. L'interligne peut avoir 5 positions différentes choisies en manœuvrant le levier de changement d'interligne (14). Le chariot peut être comme pour toutes les machines ramené à la main en agissant sur le levier d'interligne.

L'oreille de carter droit (41) permet également de déplacer le chariot sans manœuvrer le mécanisme d'interligne.

VALEUR DES INTERLIGNES

N° 1 = 4 m/m. 25
N° 2 = 6 m/m. 37
N° 3 = 8 m/m. 50
N° 4 = 10 m/m. 62
N° 5 = 12 m/m. 75

ATTENTION : Prendre soin d'attendre que le chariot soit revenu complètement avant d'appuyer sur une des touches du clavier.

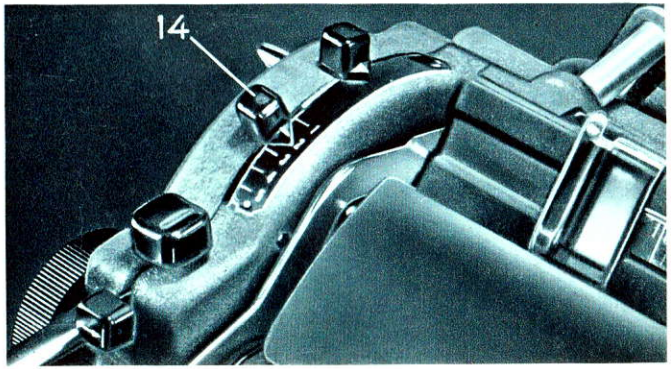

TABULATEUR AUTOMATIQUE

POSE DES TAQUETS DE TABULATEUR

Avec le bouton droit de débrayage du chariot (19) amener le point de frappe où l'on veut s'arrêter et appuyer sur la touche de pose automatique des taquets de tabulateur (8). Procéder ainsi autant de fois qu'il y a de colonnes à réaliser. Dans le cas où il s'agit de colonnes de chiffres, poser le taquet à la position de frappe de l'unité.

Exemple :

Réf.	Désignation	Prix
A 2 F	Registre 5 colonnes	1.250.00
A 12 C	Dossier	17.00

Les 3 flèches indiquent les endroits où l'on doit poser les taquets de tabulateur. Si au cours de l'opération de pose, un taquet se trouvait mal placé, il peut être facilement annulé (voir Dépose partielle).

Le chariot étant ramené à droite, il s'arrêtera automatiquement aux endroits correspondant aux taquets qui ont été posés chaque fois que l'on appuiera sur la touche [1] (21) de tabulateur décimal.

DÉPOSE PARTIELLE DES TAQUETS DE TABULATEUR

Le chariot étant arrêté sur le taquet à supprimer en utilisant la touche [1] (21) du tabulateur décimal, appuyer sur la touche de dépose des taquets de tabulateur (7).

DÉPOSE TOTALE DES TAQUETS DE TABULATEUR

Tirer vers soi le levier de dépose totale des taquets de tabulateur (11).

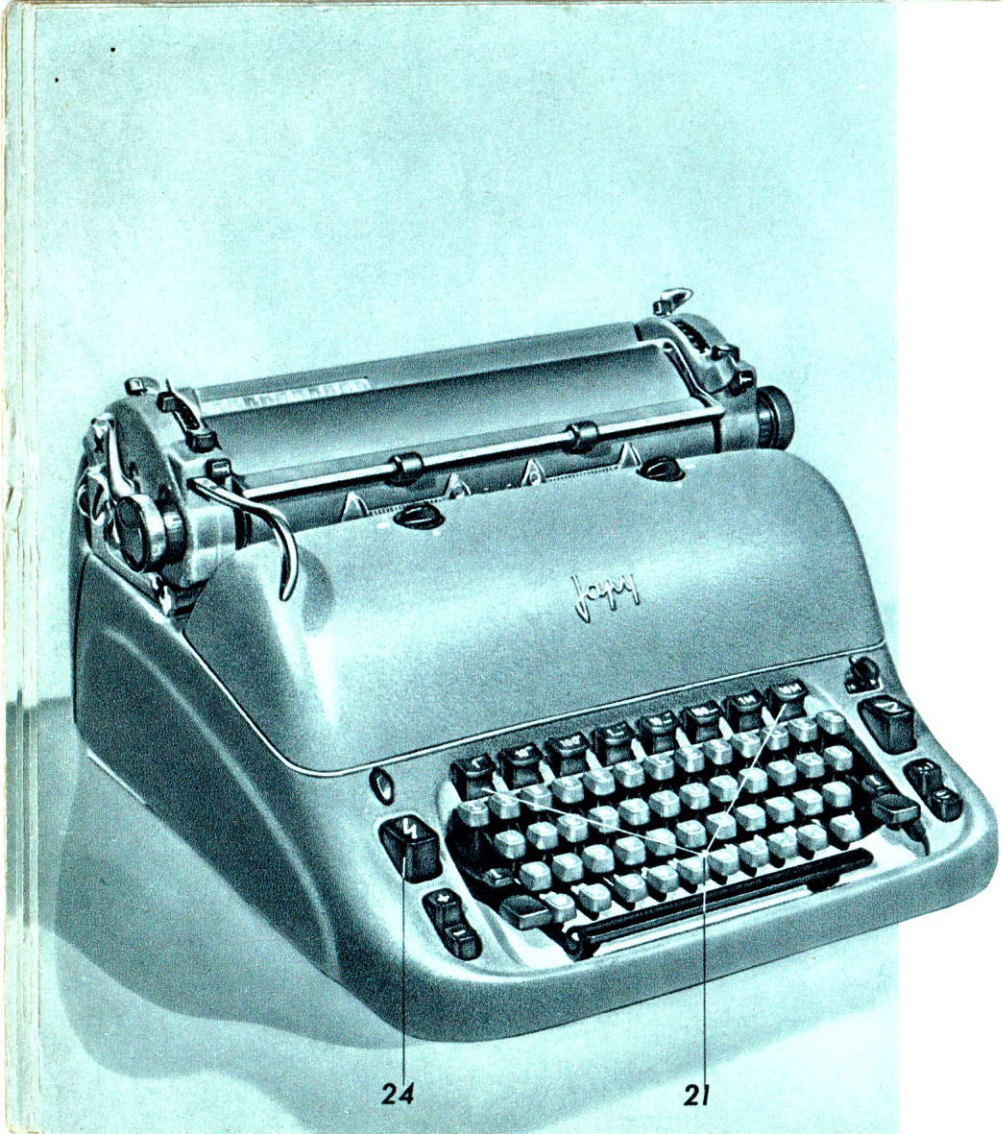

TABULATEUR DÉCIMAL AUTOMATIQUE

Pour obtenir l'alignement automatique des nombres à inscrire dans une même colonne, les taquets étant posés comme indiqué à la page précédente, appuyer sur la touche correspondant à la position décimale la plus élevée de chaque nombre.

Avant d'écrire de :

1 à	9	appuyer sur la touche	1
10 à	99	—	10
100 à	999	—	100
1000 à	9999	—	1...
10000 à	99999	—	10...
100000 à	999999	—	100...
1000000 à	9999999	—	1 M
10000000 à	99999999	—	10 M

Les chiffres seront automatiquement alignés, les unités sous les unités, les dizaines sous les dizaines, etc.

ATTENTION : Pour éviter le remplacement du fusible du moteur, ne jamais actionner simultanément la touche de retour électrique du chariot (24) et les touches de tabulateur décimal (21).

CHANGEMENT DE COULEUR DE L'ÉCRITURE ET FRAPPE " STENCIL "

Amener le bouton de changement de couleur (22) sur le repère correspondant à la couleur désirée. Le point bleu correspond à la partie supérieure du ruban, le point blanc est utilisé pour la frappe des stencils, et le point rouge correspond à la partie inférieure du ruban.

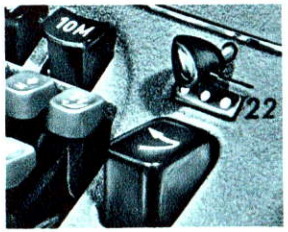

STENCILS

Pour l'établissement des stencils, amener le bouton de changement de couleur (22) sur le point blanc, replier le croisillon de soutien du papier (34) et déplier les deux bras (33).

On évite ainsi la détérioration du stencil au contact de la carrosserie arrière.

INVERSION DU SENS D'ENROULEMENT DU RUBAN

Ce mouvement est automatique si le ruban est pourvu d'œillets; toutefois il est possible d'inverser le sens en agissant à droite ou à gauche sur le levier d'inversion (42) placé sous le capot supérieur (27). Voir page 14 au chapitre « ENTRETIEN » l'enlèvement du capot supérieur.

34
33
42
22
27

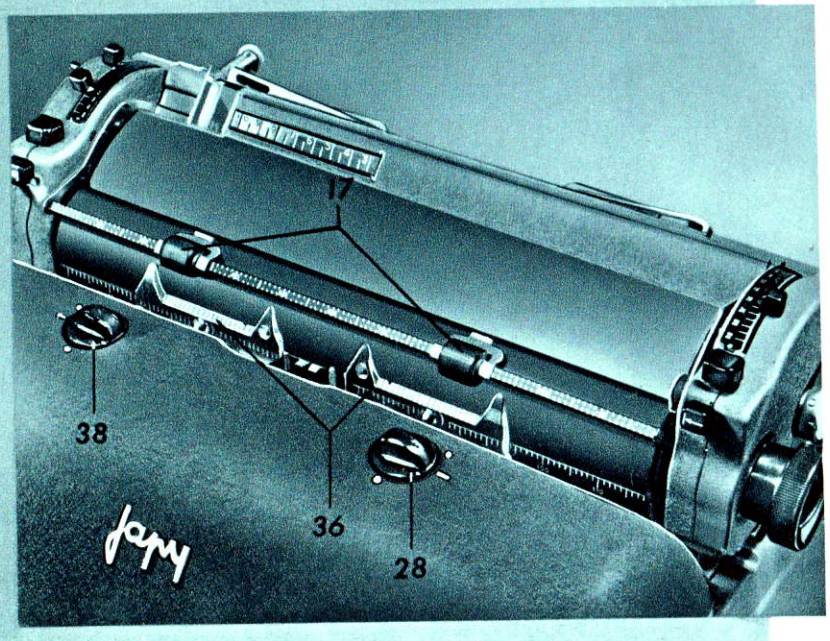

GUIDE-LIGNES PRESSE-CARTES

De chaque côté du guide central se trouvent les guide-lignes presse-cartes (36) grâce auxquels on peut écrire soit sur le bord supérieur des feuilles sans qu'elles soient engagées sous les rouleaux guide-papier (17) soit tout à fait au bas du papier.

Lorsqu'on écrit sur du papier ordinaire, veiller à ce que les guide-lignes presse-cartes se trouvent toujours dans leur position normale, c'est-à-dire que la partie saillante des boutons de réglage (28-38) soit parallèle au cylindre.

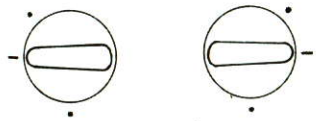

Pour écrire sur papier fort, tourner les deux boutons de réglage (28-38) dans le sens qui augmente la pression des guide-lignes presse-cartes, c'est-à-dire la partie saillante des deux boutons dirigée vers le cylindre.

En les tournant dans le sens inverse, direction clavier, les guide-lignes presse-cartes sont complètement dégagés pour permettre l'accès à la ligne d'écriture.

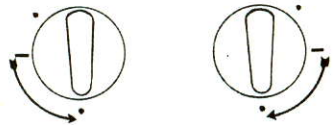

RÉGLAGE DU TOUCHER

Pour régler à son doigté, le toucher de la « *JAPY S 18* », enlever le capot supérieur (voir page 14) et agir sur la manette de réglage (39). Cinq positions sont possibles. La graduation I indique le toucher le plus doux.

ALIGNEUR DE MARGE

L'aligneur de marge (16) sert à caler latéralement les feuilles de façon à les introduire successivement au même endroit. Ce dispositif facilite l'exécution de travaux dont les limites de marge doivent être les mêmes. Les graduations qu'il porte permettent de retrouver un réglage précédent.

TOUCHE DE RAPPEL ARRIÈRE

Appuyer sur cette touche (23) et la relâcher pour ramener le chariot d'un espacement en arrière. Pour placer un signe entre deux autres, maintenir le doigt appuyé sur la touche pendant la frappe.

ATTENTION : Ne jamais actionner simultanément la touche de rappel arrière et la touche de rappel automatique du chariot, pour éviter le remplacement du fusible du moteur.

DÉCROCHE-BARRE

Le renvoi instantané, vers leur coussin de repos, de plusieurs barres à caractères accrochées entre elles accidentellement s'obtient par une simple pression sur le bouton décroche-barre (50).

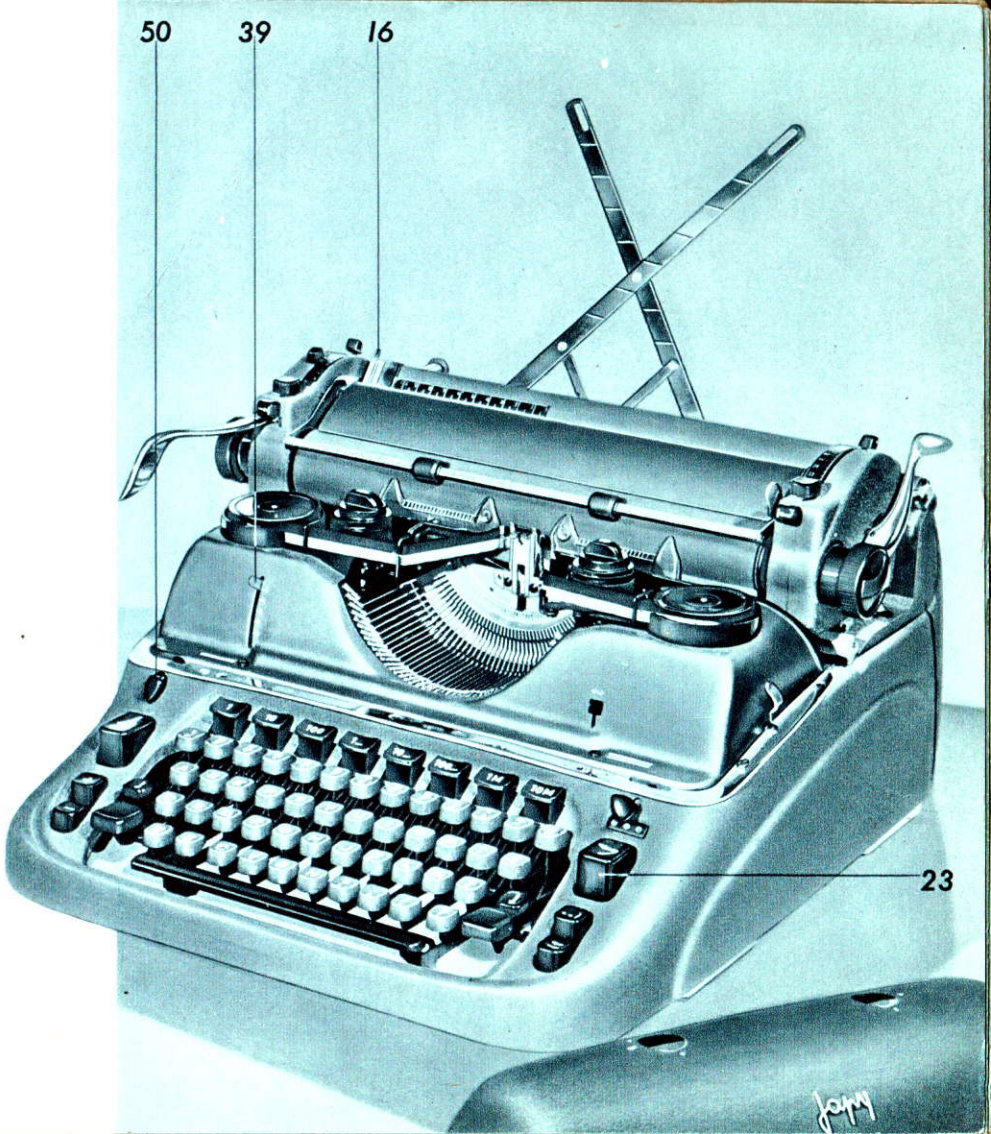

ENTRETIEN

DÉMONTAGE ET REMONTAGE DU CAPOT SUPÉRIEUR

DÉMONTAGE — Déplacer le chariot vers la gauche afin de dégager le levier d'interligne. Saisir le capot supérieur aux deux extrémités, les doigts sur les faces latérales et les pouces sur la partie supérieure et le soulever verticalement.

REMONTAGE — Le chariot étant déplacé sur la gauche, présenter le capot de façon à engager dans les trous correspondants les deux boutons de commande des guide-lignes presse-cartes, ensuite exercer une pression verticale jusqu'à fixation complète du capot.

CHANGEMENT DU RUBAN

La « *JAPY S 18* » est munie d'un ruban de 13 m/m. avec œillets monté sur bobines universelles.

Pour changer celui-ci :

- Abaisser une des touches « fixe-majuscules » et placer le levier de changement de couleur sur le point rouge.
- Enlever le capot supérieur et vérifier attentivement comment est placé le ruban à changer.
- Enrouler le ruban sur l'une des bobines jusqu'à l'apparition de l'œillet (43) sur l'autre bobine.
- Appuyer simultanément sur deux touches situées au centre du clavier, de façon que les barres correspondantes restent accrochées.
- Le guide-ruban (46) se trouvant alors soulevé, en retirer le ruban et le dégager des deux « passe-ruban » (44) et des deux fourchettes (45).

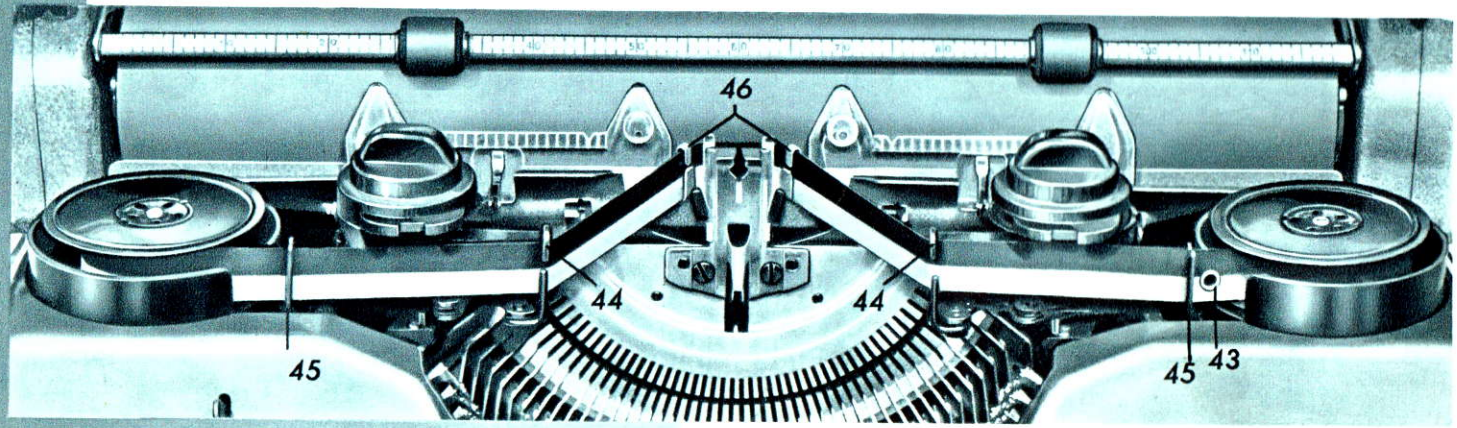

CHANGEMENT DU RUBAN (suite)

— Retirer verticalement les deux bobines, puis détacher l'extrémité du ruban usagé du moyeu de la bobine vide.
— Agrafer l'extrémité du nouveau ruban, le rouge en bas si ce dernier est bicolore, en veillant à ce que le doigt entraîneur de bobine pénètre dans un des petits trous voisins du trou central des bobines, le ruban sortant de son logement par la partie avant de la bobine.
— Passer le ruban dans les deux fourchettes (45) et les deux « passe-ruban » (44), en veillant à ce que l'œillet du ruban soit situé entre la bobine et la fourchette du côté correspondant et l'introduire dans les deux fentes du guide-ruban (46).
— Le ruban étant ainsi posé, libérer les deux barres à caractères accrochées et débloquer le fixe-majuscules.
— Replacer le capot supérieur.
— Orienter le bouton de changement de couleur vers le point bleu, si nécessaire.

NETTOYAGE DES CARACTÈRES

Les caractères doivent être nettoyés souvent si l'on désire conserver une belle écriture. Procéder comme suit : Enlever le capot supérieur de la machine et brosser à sec les caractères à l'aide de la brosse spéciale qui est fournie dans la boîte d'accessoires. Si certains caractères sont très encrassés, tapoter avec la brosse.

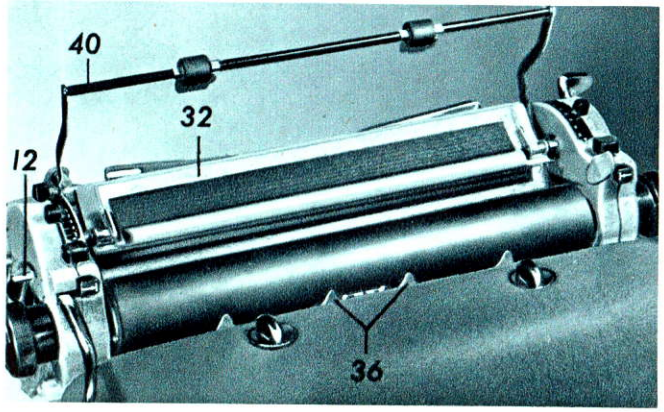

NETTOYAGE DU CYLINDRE

Le cylindre peut être nettoyé de temps en temps avec un chiffon propre imbibé d'alcool. Il faut auparavant :
— Relever la règle graduée des rouleaux guide-papier (40).
— Relever la plaque guide-papier (32).
— Tirer vers soi le levier de dégagement du papier (12).
— Dégager les guide-lignes presse-cartes (36).

IMPORTANT - Il faut éviter les projections d'alcool sur les guide-lignes presse-cartes pour ne pas nuire à leur transparence.

NETTOYAGE DE LA MACHINE

Il est recommandé de nettoyer régulièrement la machine sans démonter aucun mécanisme, les parties qui doivent être nettoyées étant parfaitement accessibles. Enlever les résidus de gommage et la poussière à l'aide du chiffon et du pinceau fournis dans la boîte d'accessoires. Exécuter ce travail avec soin. Il est à remarquer que la plupart des débris de gomme se trouvent automatiquement canalisés dans un dévaloir et expulsés à droite et à gauche de la machine par un petit balai fixé sous le chariot.

Il ne faut pas nettoyer avec le pinceau la partie arrière réservée au moteur qui est suffisamment protégée contre la poussière.

HUILAGE

Les pièces soumises à un travail continu ne sont pas en contact par frottement mais par roulement. On pourra de temps en temps essuyer les rails, qui guident latéralement le chariot, avec un chiffon imbibé de très peu d'huile.

IMPORTANT : N'utiliser que de l'huile de première qualité - Ne jamais huiler les fentes qui guident les barres à caractères et les leviers de touche - Il est recommandé de faire huiler, nettoyer et examiner la machine au moins une fois par an, par un agent officiel *JAPY*.

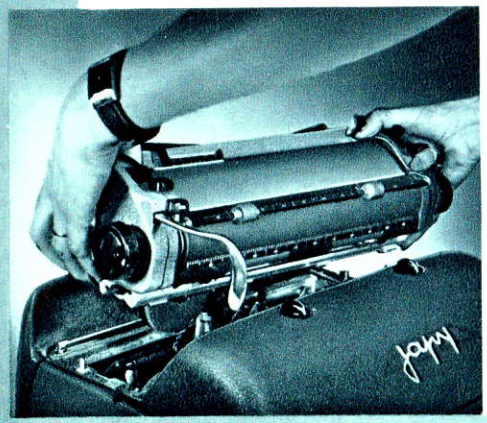

CHANGEMENT DE CHARIOT ET DE CYLINDRE

Le chariot et le cylindre de la « *JAPY S 18* » sont rapidement démontables pour permettre l'utilisation de chariots de grandeurs différentes ou de cylindres de duretés différentes - Nos agents sont à votre disposition pour vous démontrer la facilité de ces opérations.

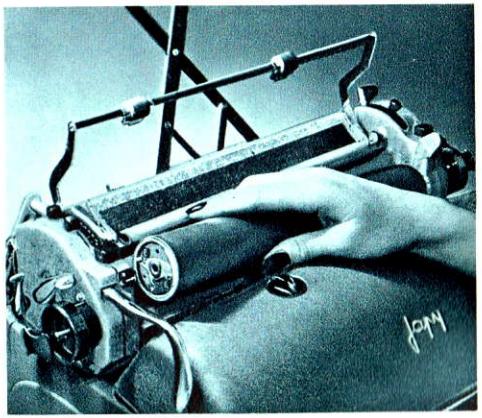

DIMENSIONS DES CHARIOTS

Chariot	Largeur du papier	Nombre de frappes pica	Nombre de frappes élite	Longueur ligne d'écriture
B	300 m/m.	118	148	293
C	380 m/m.	150	187	373
D	450 m/m.	178	222	442

COURANT ÉLECTRIQUE & RÉSISTANCE

La *JAPY 18* est équipée d'un moteur universel pouvant donc fonctionner sur courant alternatif ou continu avec anti-parasite. La résistance (49) varie toutefois avec la nature du courant et la tension du réseau.

Pour courant de 100 - 135 V Alternatif	Résistance	verte
Pour courant de 135 - 160 V Alternatif Pour courant de 100 - 135 V Continu	—	jaune
Pour courant de 135 - 160 V Continu	—	brune
Pour courant de 160 - 200 V Alternatif	—	blanche
Pour courant de 160 - 200 V Continu	—	noire
Pour courant de 200 - 230 V Alternatif Pour courant de 200 - 230 V Continu	—	rouge
Pour courant de 230 - 270 V Alternatif Pour courant de 230 - 270 V Continu	—	bleue

CHANGEMENT DE FUSIBLE

Enlever la prise de courant côté machine, rabattre le panneau arrière (47) - Presser sur le porte-fusible (48) en le faisant tourner légèrement dans le sens contraire des aiguilles d'une montre et le retirer.

Ensuite replacer un autre fusible en effectuant les opérations inverses.

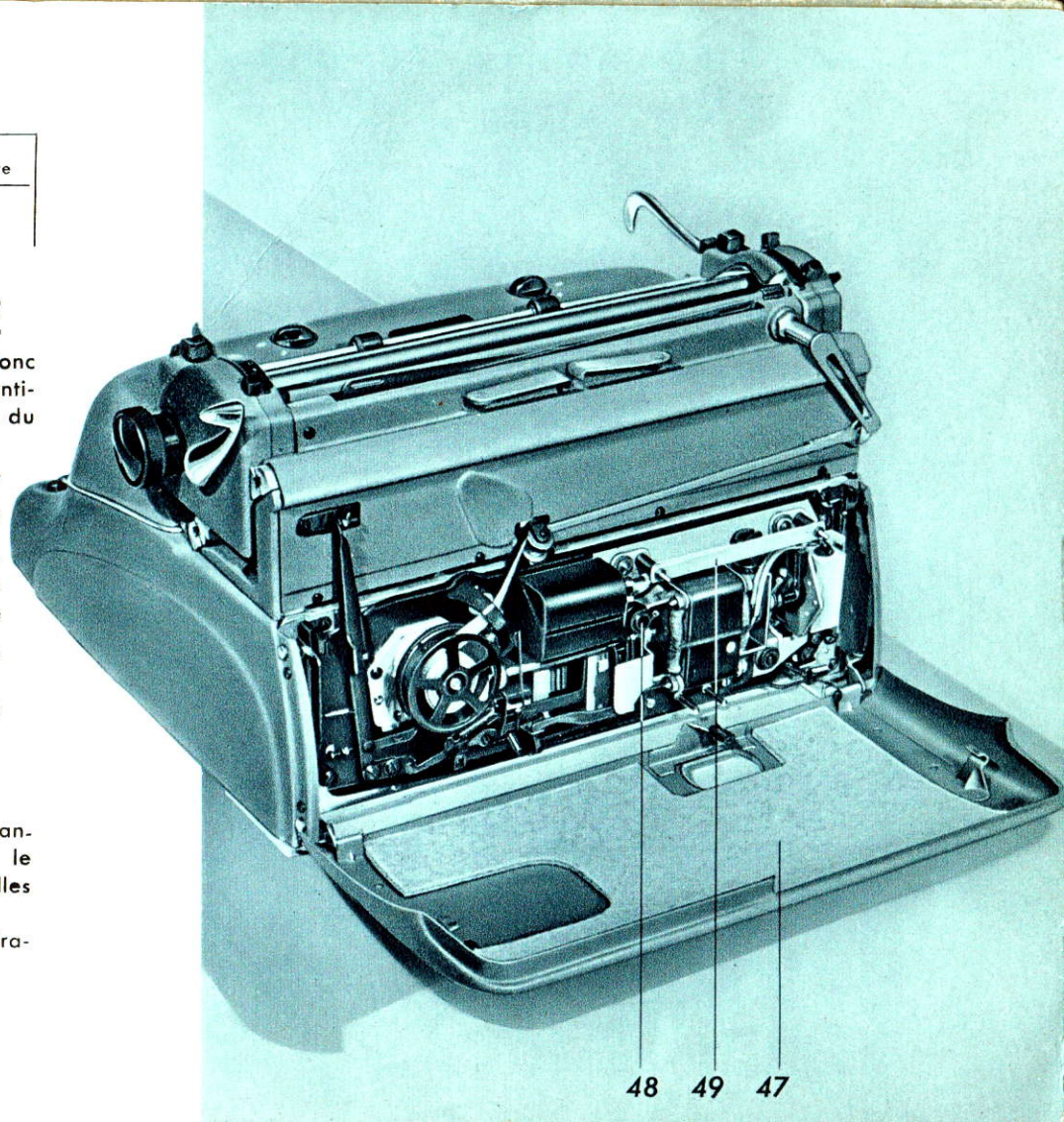

Notre organisation de vente est au service de notre clientèle

DIRECTION COMMERCIALE ET SUCCURSALE DE PARIS :

141, Av. du Dr Durand, **ARCUEIL** (Seine) - Tél. : Alésia 43-90

MAGASINS D'EXPOSITION ET DE VENTE :

7, Avenue de l'Opéra, **PARIS** (1er) - Téléphone : OPÉra 24-12
4, Rue de Marignan, **PARIS** (8e) - Téléphone : BALzac 44-90

SUCCURSALES :

BESANÇON :	2, place du 8-Septembre	Tél. : 27-64
Belfort :	5 bis, avenue Wilson	Tél. : 2-72
BORDEAUX :	11, rue Vital-Carles	Tél. : 886-83
Angoulême :	10, remparts du Midi	Tél. : 17-61
Biarritz :	9, rue du Centre	Tél. : 424-83
CLERMONT-FERRAND :	6, rue Blatin	Tél. : 64-57
DIJON :	39, rue Monge	Tél. : 11-42
LILLE :	83, boulevard de la Liberté	Tél. : 737-23
LYON :	45, rue de l'Hôtel-de-Ville	Tél. : FR. 54-87 ou 88
Saint-Etienne :	1, place Jules-Guesde	Tél. : 30-67
MARSEILLE :	26, rue Montgrand	Tél : DR. 32-94
Avignon :	11, place Carnot	Tél. : 25-06
Nice :	5, rue Alphonse-Karr	Tél. : 884-13
MONTPELLIER :	18, boulevard Victor-Hugo	Tél. : M2 58-59
NANCY :	39, rue des Dominicains	Tél. : 41-74
NANTES :	21, rue Crébillon	Tél. : 146-85
Angers :	28, rue Lenepveu	Tél. : 53-04
ORLÉANS :	16, rue Dupanloup	Tél. : 32-63
Tours :	172, rue du Sanitas	Tél. : 33-84
POITIERS :	187, Grande-Rue	Tél. : 18-42
Limoges :	3, rue Edouard-Vaillant	Tél. : 73-71
RENNES :	28, quai Duguay-Trouin	Tél. : 49-36
ROUEN :	29, rue de la Tour-de-Beurre	Tél. : R I 52-46
STRASBOURG :	2, rue du Marché	Tél. : 32-3154
Metz :	10, rue des Parmentiers	Tél. : 68-5187
TOULOUSE :	50, rue Gambetta	Tél. : Ca 27-91

TABLE DES MATIÈRES

CARACTÉRISTIQUES . . . . . Pages 2 et 3

MISE EN PLACE DU PAPIER
- Introduction instantanée . . . . . Page 4
- Introduction d'une liasse importante de papiers et carbones — 4
- Papier réglé - Cylindre libre . . . . . — 4
- Correction ou Adjonction entre 2 lignes . . . . . — 5
- Abréviations et exposants . . . . . — 5
- Pour effacer . . . . . — 5
- Modification de position d'une feuille introduite . . . . — 5
- Repères de fin de page . . . . . — 5

MARGEURS ÉCLAIRS . . . . . — 6

ÉCRITURE DANS LA MARGE GAUCHE . . . . . — 6

ARRÊT DE FIN DE LIGNE-DÉBLOCAGE . . . . . — 7

TRACÉ DE LIGNES . . . . . — 7

RETOUR DU CHARIOT . . . . . — 8

INTERLIGNE AUTOMATIQUE . . . . . — 8
- Valeur des interlignes . . . . . — 8

TABULATEUR AUTOMATIQUE
- Pose des taquets de tabulateur . . . . . — 9
- Dépose partielle des taquets de tabulateur . . . . . — 9
- Dépose totale des taquets de tabulateur . . . . . — 9

TABULATEUR DÉCIMAL AUTOMATIQUE . . . . . — 10

CHANGEMENT DE COULEUR DE L'ÉCRITURE ET FRAPPE STENCIL . . . . . Page 11

STENCILS . . . . . — 11

INVERSION DU SENS D'ENROULEMENT DU RUBAN . . . . — 11

GUIDE-LIGNES PRESSE-CARTES . . . . . — 12

RÉGLAGE DU TOUCHER . . . . . — 13

ALIGNEUR DE MARGE . . . . . — 13

TOUCHE DE RAPPEL ARRIÈRE . . . . . — 13

DÉCROCHE-BARRES . . . . . — 13

ENTRETIEN
- Démontage et remontage du capot supérieur . . . . . — 14
- Changement du ruban . . . . . — 14
- Nettoyage des caractères . . . . . — 15
- Nettoyage du cylindre . . . . . — 15

ENTRETIEN
- Nettoyage de la machine . . . . . — 16
- Huilage . . . . . — 16

CHANGEMENT DU CHARIOT ET DU CYLINDRE . . . . . — 16

DIMENSIONS DES CHARIOTS . . . . . — 17

MOTEUR
- Courant électrique et résistance . . . . . — 17
- Changement du fusible . . . . . — 17

NOS SUCCURSALES . . . . . — 18

japy

10.954 - 10.000 - 1-1956.

HÉLIO-LORRAINE - NANCY-PARIS