JAPY

~~S219~~

CATALOGUE PIÈCES DÉTACHÉES

SOCIÉTÉ DE MÉCANOGRAPHIE JAPY
6, Rue de Marignan, PARIS (Seine)
Tél. : BALzac 44-94

Pub. N° 4720

Ensemble pour Peigne Général à poser sur machine 419 de façon à pouvoir changer les éléments Ancien contre élément nouveau -

			HT
1	Peigne	HTE 4920 x 2	9.00
1	Pièce	HT 5027	1.80
3	vis	100.30.141	0 54
3	Rondelles	312 39.12	0 54
			11 8 8

R E P E R T O I R E P A R M E C A N I S M E S

DESIGNATIONS DES MECANISMES	NUMEROS DES PAGES NOMENCLATURES & DESSINS
Carrosserie	1
Châssis	2
Traverse support d'échappement et roulement de corbeille	3
Bloc d'échappement complet	4 - 5
Corbeille et pont d'échappement	6
Segment, barres à caractères, leviers touches	7
Bloc complet frappe et commandes électriques	8 - 9 - 10
Commandes rappel arrière, passe-marge, pose-dépose	11
Commandes tabulation décimale	12
Mécanismes d'entraînement du ruban	14 - 15
Commandes de montée du ruban	13
Commandes de marges et de verrouillages	16 - 18
Table et roulement du chariot	17
Pièces diverses des chariots	19 - 20 - 21
Entraînement du papier	22 - 23
Carter gauche du chariot	24 - 25
Carter droit du chariot	26
Commande retour du chariot et temporisateur	27
Plaque moteur	28 - 29 - 30

REFERENCES	D E S I G N A T I O N S	REPERES
A 807	Rivet	B
BN 19 B	Capot de la table de chariot B	A
BN 19 HC	Capot de la table de chariot C	A
BN 19 D	Capot de la table de chariot D	A
BN 19 D×1E	Capot de la table de chariot D allongé	A
N 20 B	Revêtement insonore du capot de la table de chariot B	A
N 20 D	Revêtement insonore du capot de la table de chariot C-D	A
P 4.970	Protection du segment	A - B
P 5.035	Amortisseur de carrosserie	C
P 5.037	Panneau arrière de carrosserie	C
P 5.038	Revêtement insonore du panneau arrière	C
P 5.041	Protection intérieure avant	B
P 5.073	Tôle de protection inférieure complète	D
P 5.080	Réglage de la frappe (sérigraphie)	C
P 5.081	Réglage du toucher (sérigraphie)	C
P 5.082	Marque JAPY	B
P 5.084	Capot supérieur de la carrosserie	A
P 5.087	Tablier du clavier	C
V 40	Pied caoutchouc	D
V 41	Cuvette des pieds	D
V 42	Renfort intérieur des pieds	D
V 507	Revêtement insonore du corps de carrosserie	C
V 547	Rondelle de la came de positionnement du capot	B
V 908	Plaque du bicolore	C - D
V 911	Moulure du corps de carrosserie	C
V 924	Ergot de positionnement du capot supérieur	C
V 928	Joint inférieur avant du corps de carrosserie	D
V 929	Came de positionnement du capot supérieur	B
V 930	Butée de la came de positionnement	C
V 934	Ressort de crantage du capot supérieur	B
V 935	Verrou du panneau arrière	D
V 936	Ressort du verrou du panneau arrière	D
V 937	Vis-axe du verrou du panneau arrière	D
V 938	Rondelle	D
V 1.010	Revêtement insonore de la tôle P 5.073	C
V 1.011	Revêtement insonore de la tôle P 5.073	C
V 1.012	Revêtement insonore de la tôle P 5.073	D
V 1.013	Cale de surépaisseur	D
100 30 20	Vis de fixation	B - C
100 30 28	Vis de fixation	B
100 40 29	Vis de fixation	D
101 30 16	Vis de fixation	B - C
161 30 25	Vis de positionnement	D
303 41 12	Rondelle	A - B
ST 307.015	Ecrou	D

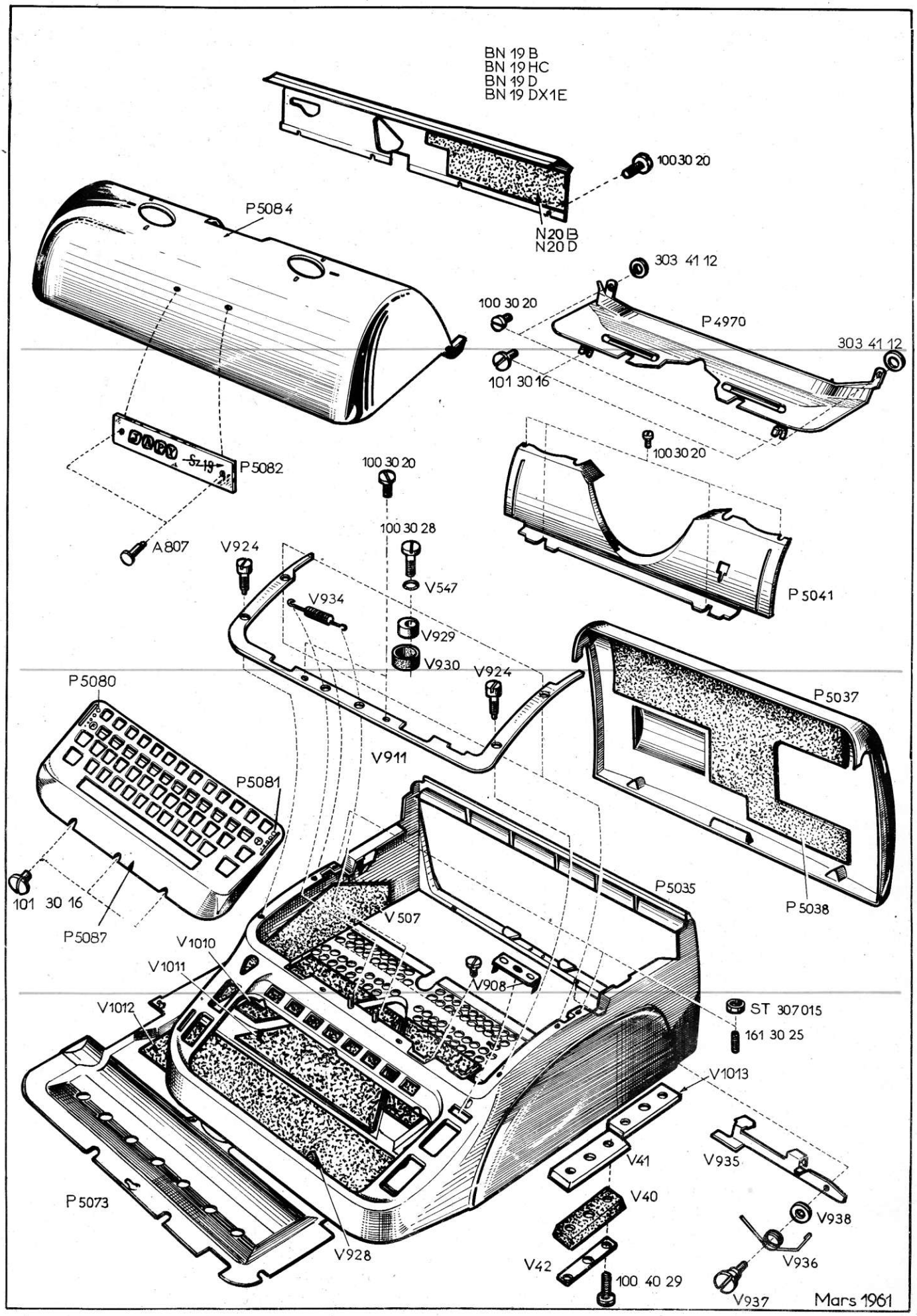
BN 19 B
BN 19 HC
BN 19 D
BN 19 DX1E
100 30 20
N20 B
N20 D
P5084
303 41 12
100 30 20
P4970
303 41 12
101 30 16
100 30 20
P5082
100 30 20
100 30 28
A807
V924
V547
V934
P5041
V929
V930
V924
P5080
P5037
V911
P5081
101 30 16
P5087
P5035
P5038
V507
V1010
V1011
V908
V1012
ST 307015
161 30 25
V1013
V41
V935
P5073
V40
V938
V928
V42
V936
100 40 29
V937
Mars 1961

REFERENCES	D E S I G N A T I O N S	REPERES
BA 3	Traverse arrière du bâti	B - C
A 5	Goujon de fixation du bâti de chariot	C
A 6	Goupille de piétage	B
BA 1.001	Ensemble paroi gauche du bâti	C
BA 1.002	Ensemble paroi droite du bâti	A
A 1.004	Traverse avant	B
A 1.005	Support	B
A 1.006	Levier	B
A 1.007	Vis à double portée	C
BA 1.008	Levier	B
CA 1.009	Levier de l'interrupteur	B
A 1.010	Manette de l'interrupteur	B
A 1.013	Axe de la poulie BA 1.022	D
A 1.014	Goupille à portée	B
BA 1.017	Poulie	D
A 1.020	Axe de la poulie	C
A 1.021	Ressort	D
A 1.022 ×1	Poulie	D
BA 1.022	Poulie	C - D
A 1.026	Levier tendeur de courroie	D
A 1.027	Axe	D
A 1.028 ×1	Poulie de commande	C
A 1.029	Ecrou	C - D
E 1.010	Canon	A - B
K 8	Poussoir depasse-marge	A - B
BK 10 × 1	Support de l'équerre de renvoi de la commande de verrouil.	C
K 30	Tige accroche-ressort des leviers passe-marge, marge-libre	A
K 32 × 1	Axe de la barre universelle de ruban	B
K 33 × 1	Axe de la barre de verrouillage	C
AK 1.004 ×1	Poulie	D
K 1.005	Courroie	D
K 1.008	Tirette	B
K 1.009	Tirette	B
100 30 21	Vis de fixation	B - C
100 40 21	Vis de fixation	B
100 40 24	Vis de fixation	A - B
101 30 20	Vis de fixation	B
102 30 20	Vis de blocage	B
140 30 18	Vis tête six pans	B
140 50 25	Vis d'assemblage	D
200 30 11	Ecrou	C - D
200 40 11	Ecrou	D
220 40 31	Pivot	B
220 40 36	Axe des bras de commande	C
240 25 12	Goupille	A - B
240 30 15	Pied de centrage de la plaque de base	C
240 30 16	Pied de centrage de la plaque de base	A
240 30 18	Pied de centrage des traverses avant et arrière du bâti	A - C
312 31 20	Rondelle	C
362 32 11	Circlips	D
365 60 11	Circlips	D
900 50 16	Ressort	B
910 30 14	Ressort	B
910 45 11	Ressort	D

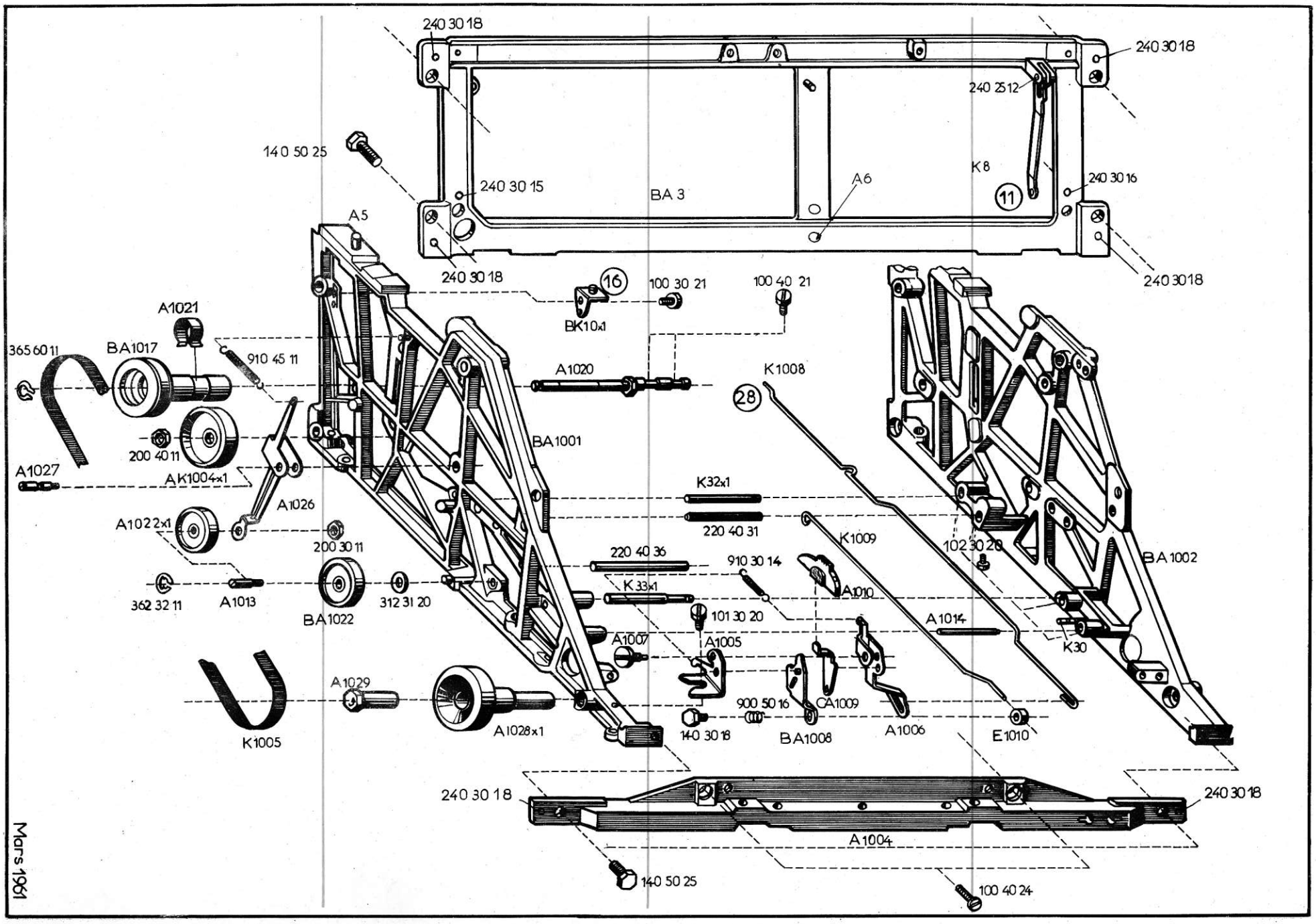
240 30 18
240 30 18
240 25 12
140 50 25
240 30 15
BA 3
A6
K8
11
240 30 16
A5
240 30 18
240 30 18
16
100 30 21
100 40 21
BK10x1
A1021
365 60 11
BA1017
910 45 11
A1020
K1008
28
BA1001
200 40 11
A1027
AK1004x1
A1026
K32x1
220 40 31
A1022x1
200 30 11
220 40 36
910 30 14
K1009
102 30 20
BA1002
362 32 11
A1013
BA1022
312 31 20
K33x1
A1010
101 30 20
A1014
A1007
A1005
K30
A1029
900 50 16
CA1009
K1005
A1028x1
140 30 18
BA1008
A1006
E1010
240 30 18
240 30 18
A1004
140 50 25
100 40 24

Mars 1961

2

REFERENCES	D E S I G N A T I O N S	REPERES
B 1 K	Traverse support d'échappement	B
B 2	Support du rail de motion sur traverse arrière	D
B 3	Rail de motion	C - D
B 5	Accroche ressort gauche d'équilibrage de la corbeille	C
B 6	Accroche ressort droit d'équilibrage de la corbeille	B
B 22 × 1	Volet gauche de fixation du mouvement d'échappement	A
B 23 × 1	Volet droit de fixation du mouvement d'échappement	A
B 24	Axe des volets de fixation du mouvement d'échappement	A
B 25 J	Tige de serrage des volets de fixation du mouvement	A
B 26	Isolant du bâti du mouvement d'échappement	A
B 37	Tube d'amortissement d'équilibrage de corbeille	C
EB 39	Butée de réglage de motion	B - C
B 1.022	Passe-fil	B
D 1.001	Butée	A - B
K 1.006	Support passe-fil	C
L 1.003	Axe	B
M 1.019	Passe-fil	C
4.219	Etoile du guide billes de roulement du support de segment	C - D
50 61 11	Rondelle des butées de réglage de motion	A-C-D
100 30 20	Vis de fixation	C
100 40 20	Vis de fixation	C
120 30 24	Vis de fixation des rails de motion	C - D
140 50 25	Vis d'assemblage de la traverse B 1K	A - B
140 50 30	Vis de fixation des supports de rail de motion	C - D
161 30 25	Vis de réglage des ressorts d'équilibrage de corbeille	B - C
200 30 11	Ecrou hexagonal	A - B
201 60 12	Ecrou hexagonal des butées de réglage de motion	A
240 30 13	Goupille moletée	A
360 25 11	Circlips	A
360 32 11	Circlips	B
600 63 11	Bille	D
910 80 14	Ressort d'équilibrage de corbeille	C

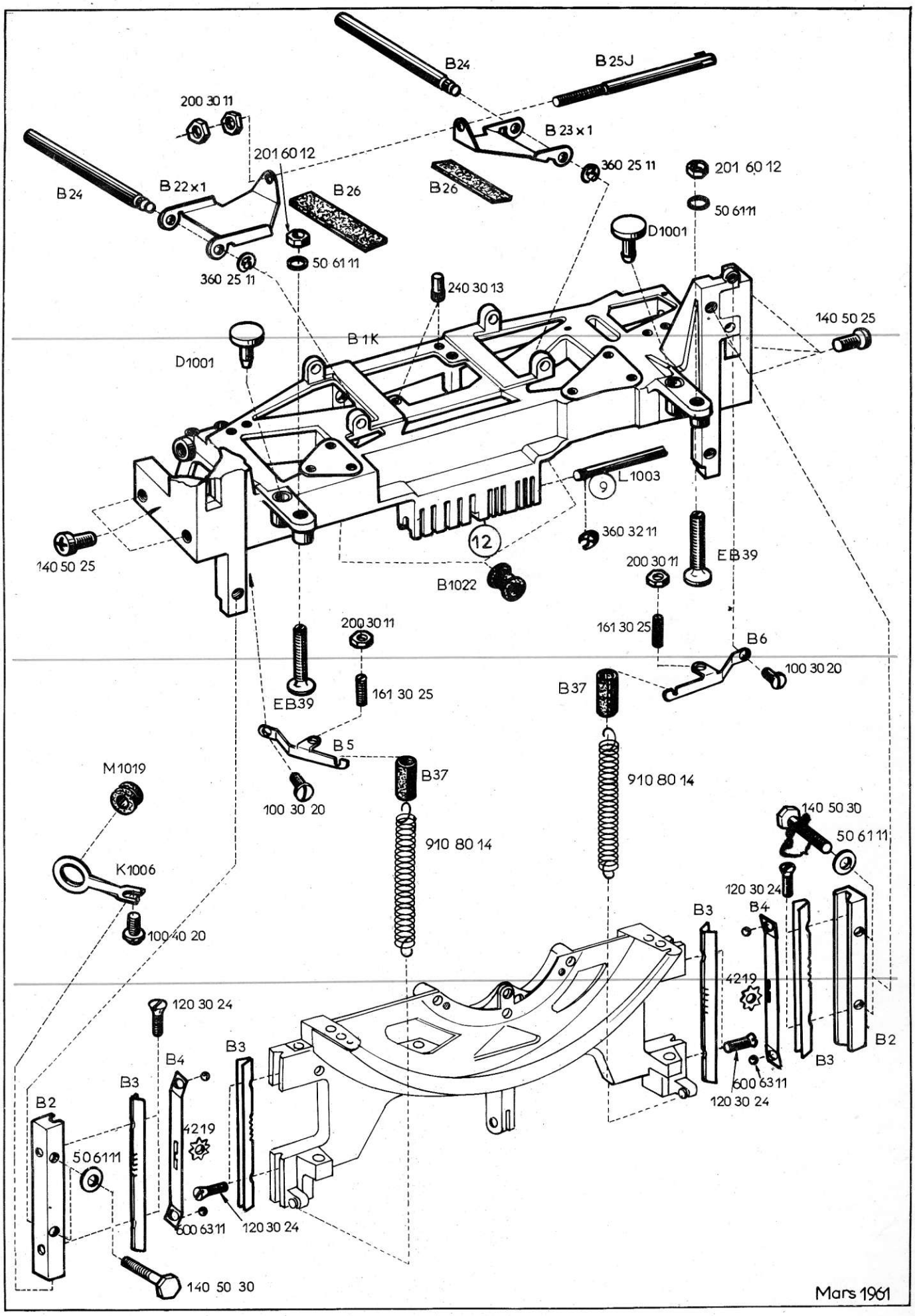
B24
B25J
200 30 11
B23x1
201 60 12
360 25 11
B22x1
B26
B26
201 60 12
50 61 11
D1001
50 61 11
360 25 11
240 30 13
140 50 25
B1K
D1001
L1003
9
360 32 11
12
EB39
200 30 11
140 50 25
B1022
200 30 11
161 30 25
B6
100 30 20
B37
EB39
161 30 25
B5
B37
910 80 14
M1019
100 30 20
910 80 14
140 50 30
50 61 11
K1006
120 30 24
B3
B4
100 40 20
4219
120 30 24
B2
B3
B4
B3
600 63 11
120 30 24
B2
4219
50 61 11
600 63 11
120 30 24
140 50 30
Mars 1961

REFERENCES	D E S I G N A T I O N S	REPERES
DC 1 × 4	Bâti du mouvement d'échappement complet	C
DC 5 × 1P	Roue d'échappement pica	C
DC 5 × 1F	Roue d'échappement élite	C
DC 5 × 1S	Roue d'échappement économique	C
C 7 × 1	Came de réglage du cliquet de rappel arrière	B
DC 8 × 1	Support du cliquet de rappel arrière	B
C 10	Cône de roulement de la roue d'échappement	B
EC 15 × 1	Support des chiens d'échappement	D
C 17	Chien fixe d'échappement	C
EC 19	Chien mobile d'échappement	D
C 25 × 1	Vis butée du chien mobile d'échappement	D
C 27 × 1	Butée de fin de course du pont d'échappement	D
C 28	Butée élastique de retour du chien mobile	C
C 29	Ressort de rappel du chien mobile	C
C 30	Rondelle élastique des vis butée de l'ancre d'échappement	C - D
DC 32	Equerre de dégagement du chien mobile	B
C 34 TE	Butée de verrouillage du cliquet de rappel arrière	C
C 35	Vis butée de retour de l'ancre d'échappement	C
C 36	Vis butée aller de l'ancre d'échappement	D
C 44 × 1	Etrier de dégagement du chien mobile	A
C 48	Ressort amortisseur de la butée de rappel arrière	C
C 49 × 1	Vis de réglage de la butée de fin de course du pont d'éch!	C
C 52	Vis de la butée fin de course du chien mobile	D
C 58	Vis pivot du chien mobile d'échappement	D
C 63	Vis accroche-ressort du cliquet de rappel arrière	B
C 64	Axe d'embrayage du frein de tabulateur	B
C 65	Rondelle avant d'embrayage du frein de tabulateur	A
C 66	Roue d'entraînement du frein centrifuge	A
C 67	Rondelle arrière d'embrayage du frein de tabulateur	A
C 68	Levier d'embrayage du frein de tabulateur	A
C 69	Canon de l'axe d'enclenchement C 84	A
C 84	Axe d'enclenchement	A
C 85	Axe amortisseur des leviers d'embrayage	C
C 533 × 1	Ressort de silencieux	C
C 1.001	Verrou du cliquet de rappel arrière	C
HT 150	Vis pivot de l'ancre d'échappement	B - C
3.737	Ecrou	B
100 30 16	Vis de fixation	C
100 30 20	Vis de fixation	C
121 30 20	Vis de fixation	C
150 30 20	Vis de fixation	B
170 40 25	Vis-axe	A
200 30 11	Ecrou hexagonal	C - D
200 40 11	Ecrou hexagonal	C - D
200 50 11	Ecrou hexagonal	B - C
201 50 12	Ecrou hexagonal	A
240 20 45	Goupille moletée	B
312 50 16	Rondelle des leviers d'embrayage du frein	A
314 66 11	Rondelle avant et arrière de la roue du frein	A
600 12 12	Bille	A
600 20 12	Bille	B
900 14 11	Ressort compression	C
910 30 16	Ressort de rappel	D
910 35 11	Ressort de rappel	B
910 35 29	Ressort de rappel	B
910 40 32	Ressort de rappel	B

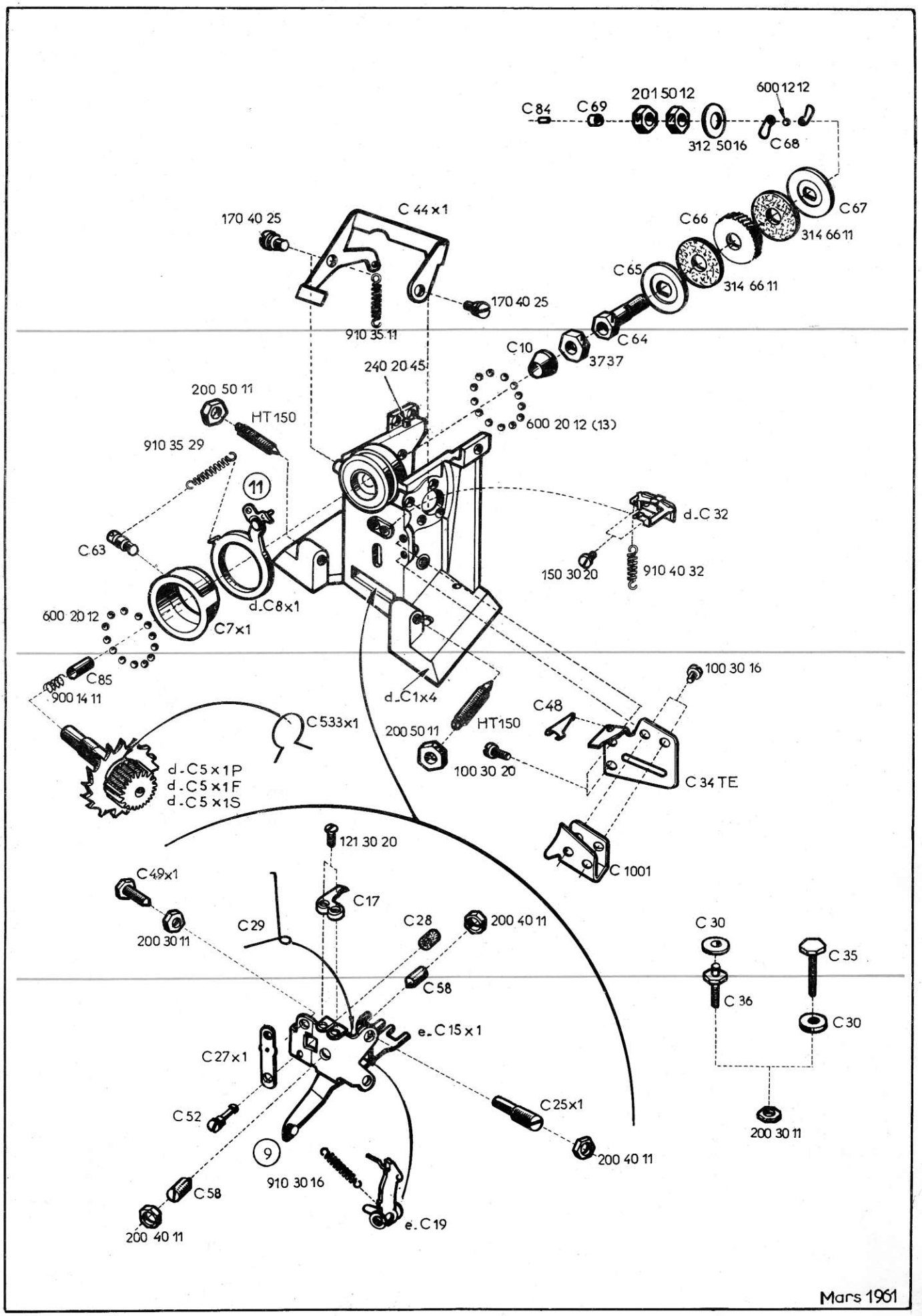
C84
C69
201 50 12
600 12 12
312 50 16
C68
C67
314 66 11
C66
314 66 11
C65
C64
3737
C10
170 40 25
C 44 x1
170 40 25
910 35 11
240 20 45
600 20 12 (13)
200 50 11
HT 150
910 35 29
11
d.C 32
150 30 20
910 40 32
C63
d.C8x1
C7x1
600 20 12
C85
900 14 11
d.C1x4
100 30 16
C48
C533x1
200 50 11
HT150
100 30 20
C 34 TE
d.C5x1P
d.C5x1F
d.C5x1S
121 30 20
C 1001
C49x1
200 30 11
C17
C29
C28
200 40 11
C 30
C 35
C 36
C 30
C58
e.C 15 x 1
C27x1
C52
C25x1
200 30 11
9
910 30 16
200 40 11
C58
200 40 11
e.C19

Mars 1961

REFERENCES	D E S I G N A T I O N S	REPERES
C 26	Accroche-ressort	B
C 37 × 2	Levier d'enclenchement de l'embrayage	B
C 42 TE	Etrier butée de tabulation	A
C 43 × 1	Vis-axe	C
C 47 × 1	Ressort amortisseur du peigne de tabulateur	A
C 51	Support de l'axe de guidage des butoirs de tabulation	D
C 55	Vis pivot	B - C
C 70	Vis pivot de la vis sans fin	B
C 71	Vis sans fin du frein centrifuge	C
C 72	Bague de roulement de la vis sans fin	C
C 73	Disque de serrage de la bague	C
C 74	Disque frein	C
C 75	Rondelle du disque frein	C
DC 77	Bras régulateur du frein centrifuge	C
C 79	Axe des bras régulateur du frein	B
C 80	Bascule des bras régulateurs du frein	C
C 81	Goupille des ressorts amortisseurs du peigne	A
C 82	Plaquette d'arrêt des goupilles des ressorts amortisseurs	B
C 83	Ressort à lame	B
C 86	Vis-axe du double doigt de pose et dépose	B
DC 101 × 1	Peigne de tabulation Pica	A
DC 102 × 1	Peigne de tabulation Elite et Economique	A
C 103 × 1	Equerre du peigne de tabulation	A
DC 104 × 2	Double doigt de pose et dépose des taquets de tab. Pic. Eli	A
DC 105 × 2	Double doigt de pose et dépose des taquets de tab. Econom.	A
DC 109	Plaquette du peigne de tabulation	A
C 510	Vis pivot de l'étrier de tabulateur	C
L 32	Axe des butoirs de tabulation	B
L 33	Tige accroche ressorts des butoirs de tabulation	B
DL 38	Bascule de blocage du tabulateur	D
CL 101	Butoir de tab. déc. Pica unit, diz., cent., Elite unité	A
CL 102	Butoir de tab. déc. Elite unit, diz., cent., mille,d.C.mil.	A
CL 104	Butoir de tab. déc. Pica : mille, diz. et cent. de mille	A
CL 105	Butoir de tab. déc. Pica : million, diz. million	A
CL 106	Butoir de tab. déc. Elite million diz. million	A
CL 111à113	Butoir de tabulation décimale économique	A
CL 115à117	Butoir de tabulation décimale économique	A
CL 119	Butoir de tabulation décimale économique	A
CL 120	Butoir de tabulation décimale économique	A
3.737	Ecrou	B
100 30 14	Vis de fixation	A
100 30 16	Vis de fixation	A
102 30 20	Vis de fixation	C
121 30 16	Vis à tête fraisée	B
121 30 20	Vis à tête fraisée	D
161 30 25	Vis sans tête	B
200 30 11	Ecrou hexagonal	A
200 40 11	Ecrou hexagonal	C
360 15 11	Circlips	B-C-D
360 25 11	Circlips	C
600 15 12	Bille	B
600 20 12	Bille	C
910 25 11	Ressort de rappel	B
910 40 13	Ressort de rappel	D
910 40 22	Ressort de rappel	B
910 40 32	Ressort de rappel	B

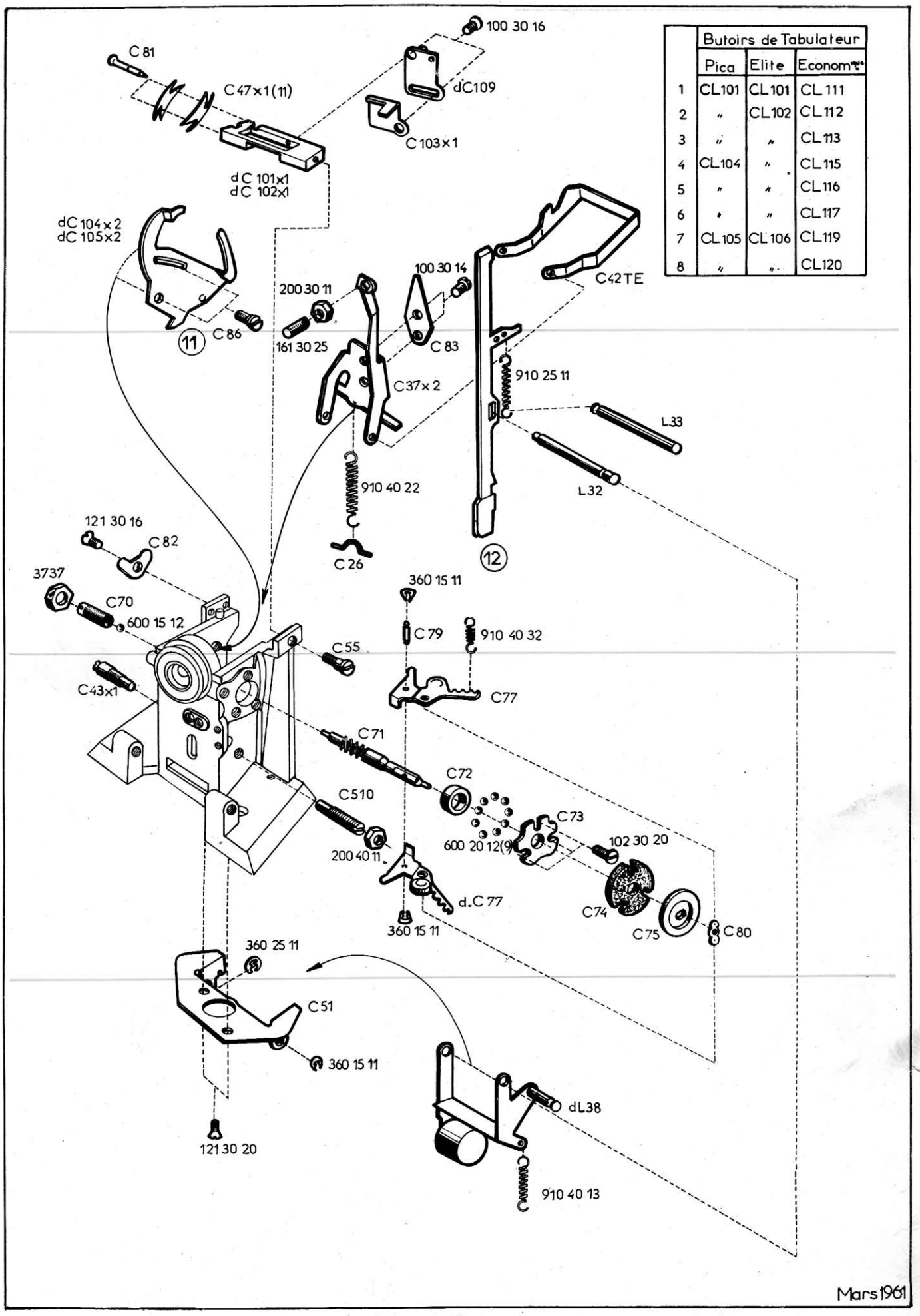

	Butoirs de Tabulateur		
	Pica	Elite	Economic
1	CL101	CL101	CL 111
2	"	CL102	CL112
3	"	"	CL113
4	CL104	"	CL115
5	"	"	CL116
6	"	"	CL117
7	CL105	CL106	CL119
8	"	"	CL120

Mars 1961

REFERENCES	D E S I G N A T I O N S	REPERES
B 28	Contre-écrou des butées de réglage de motion	B - C
EB 39	Butée de réglage de motion	C
AB 47	Bras pivotant du décroche-barres	A
B 570	Vis-axe du bras pivotant du décroche-barres	A
B 1.025	Pivot	D
ED 1 × 1	Support de segment	C
D 8	Barre universelle d'échappement	A
ED 9	Traverse du pont d'échappement	A
D 10	Guide de la barre universelle d'échappement	A
D 11	Pivot de la traverse d'échappement	B
D 12	Butée de repas de la barre universelle d'échappement	B - C
D 15 × 1	Tôle de protection du segment	B
D 19	Accroche-ressort	A
D 23	Axe des leviers postérieurs de frappe	B
D 28	Excentrique de réglage de la barre universelle d'échapp^{t}.	A
DD 29	Balancier d'échappement complet	B
D 32	Glissière de réglage de la barre universelle	B
D 35	Vis de réglage du retour de la barre universelle	A
D 839	Guide de la fourchette de ruban	B
D 1.001	Butée de motion	B - C
E 30	Plaquette support de l'axe commande du décroche barres	C
H 4 × 2	Fourchette de commande de motion	D
AH 12 × 1	Levier de blocage de corbeille en minuscules	C
H 13	Etrier de blocage de corbeille en minuscules	C
H 14	Axe de l'étrier de blocage de corbeille en minuscules	D
H 16 × 1	Excentrique de blocage de corbeille	D
H 17	Rondelle excentrique	C
AH 1.010	Bielle de commande de motion	D
AH 1.011	Arbre de commande de motion	D
H 1.014	Rallonge réglable de la bielle H 1.015	D
H 1.015	Bielle de commande de corbeille	D
H 1.016	Bras de commande de corbeille	D
K 41	Equerre de guidage de l'axe de commande de décroche - barr.	A
AK 840	Bouton poussoir de l'axe de commande de décroche-barres	D
AK 842	Axe poussoir du décroche-barres	B
K 855	Rondelle en feutre	C
P 42	Vis à tête six pans	C
3.581	Vis demi-lune de blocage des pivots de barre universelle	B
3.604	Axe pivot de barre universelle d'échappement	B
50 42 12	Rondelle	C
50 61 11	Rondelle	B
100 26 16	Vis de fixation	B
100 30 16	Vis de fixation	A - B
140 30 18	Vis à tête six pans	B - D
140 40 28	Vis tête six pans	C - D
200 30 11	Ecrou hexagonal	A - B
200 40 11	Ecrou hexagonal	B-C-D
240 30 12	Goupille moletée	A
303 31 11	Rondelle	B
360 25 11	Circlips	C
360 32 11	Circlips	A - D
910 35 14	Ressort de rappel	D
910 40 23	Ressort de rappel	A
910 45 14	Ressort de rappel	A

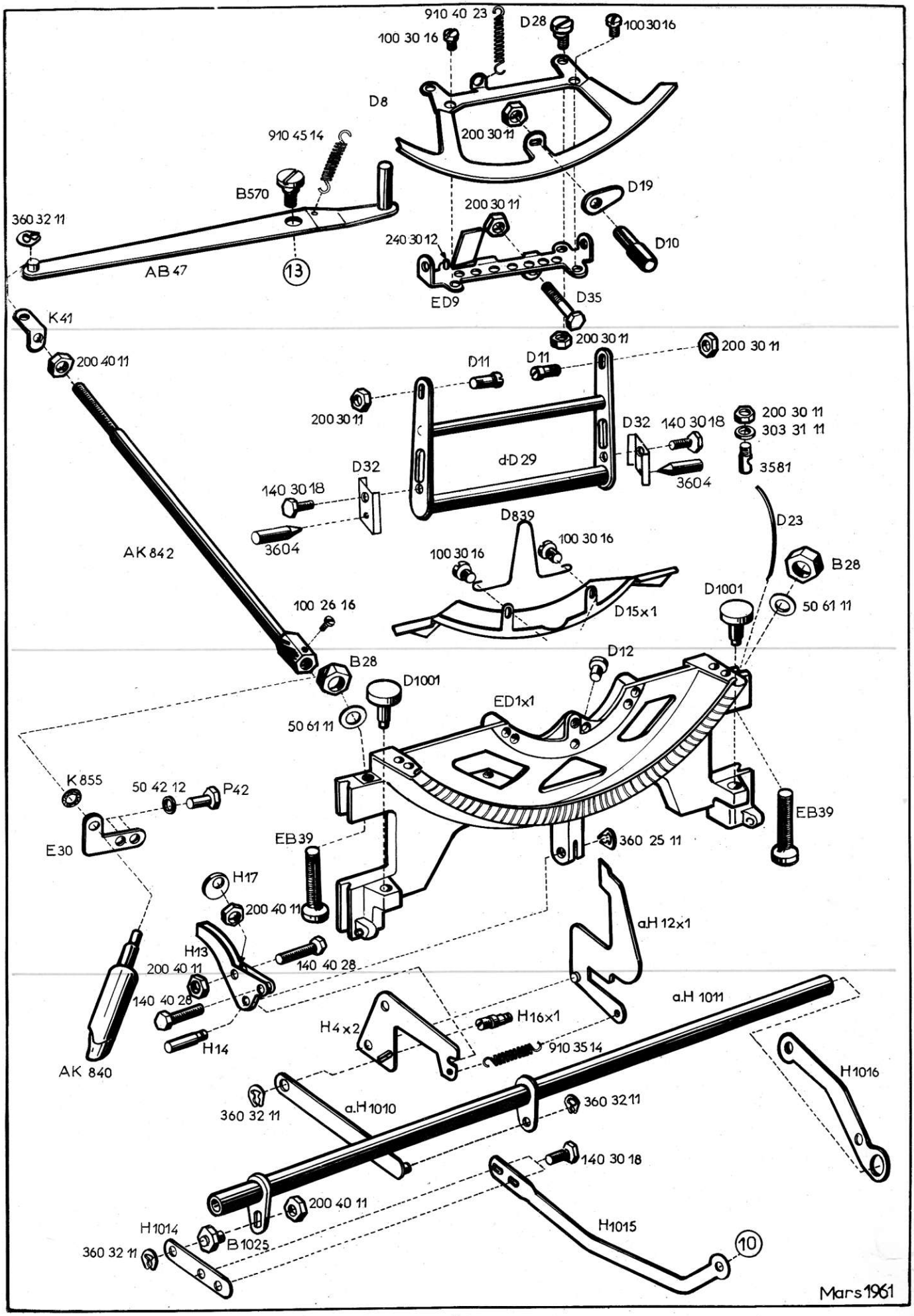
910 40 23
D28
100 30 16
100 30 16
D8
200 30 11
910 45 14
B570
D19
200 30 11
360 32 11
240 30 12
D10
AB 47
13
ED9
D35
K41
200 30 11
200 40 11
D11
D11
200 30 11
200 30 11
200 30 11
D32
140 30 18
303 31 11
d-D 29
3581
D32
3604
140 30 18
D839
D23
3604
100 30 16
100 30 16
B28
AK 842
D1001
D15x1
50 61 11
100 26 16
D12
B28
D1001
ED1x1
50 61 11
K855
50 42 12
P42
EB39
E30
EB39
360 25 11
H17
200 40 11
a.H 12x1
H13
140 40 28
200 40 11
140 40 28
a.H 1011
H4x2
H16x1
H14
910 35 14
AK 840
H1016
360 32 11
a.H1010
360 32 11
140 30 18
200 40 11
H1014
H1015
B1025
360 32 11
10
Mars 1961

REFERENCES	D E S I G N A T I O N S	REPERES
ED 2 N	Segment	A
D 3 L	Connexion horizontale postérieure de frappe	B
D 4 × 1	Levier postérieur de frappe	B
D 13 J	Guide central	A
D 22	Axe des barres à caractères	A
D 23	Axe de leviers postérieurs de frappe	B
AD 24 × 1	Support du coussin	B
D 25 × 1	Coussin	B
D 27	Plaque amortisseur du coussin	B
D 40 × 1	Coussin	A
D 41 × 1	Ring	A
D 42	Ressort gauche de touche morte	A
D 43	Ressort droit de touche morte	A - B
D 49 J	Tirette intermédiaire	B - C
D 49 K	Tirette intermédiaire	B - C
D 49 L	Tirette intermédiaire	B - C
D 101 × 1 à D 146 × 1	Barre à caractères nue du n° 1 à 46	B
AD 101J ×2 à AD 146J ×2	Barre à caractères, caractère soudé du n° 1 à 46	B
E 1 K	Râteau postérieur	C
E 6	Axe d'articulation des leviers intermédiaires de frappe	C
CE 7 K	Accroche-ressort	C
E 32	Bras gauche des râteaux	C
E 33	Bras droit des râteaux	C
E 37	Tirette des leviers de touche	D
E 38	Tirette des leviers de touche	D
BE 40	Axe	C
E 41	Vis	C
E 301 × 1 à E 305 × 1	Levier intermédiaire de frappe n° 1 à 5	C
E 342 × 1 à E 346 × 1	Levier intermédiaire de frappe n° 42 à 46	C
E 1.090	Connexion verticale de frappe	D
E 1.091	Butée	C
E 1.101 à E 1.146	Levier de touche n° 1 à 46	D
E 1.306 à E 1.341	Levier intermédiaire de frappe n° 6 à 41	C
11 30 23	Vis tête cylindrique bombée	A
50 42 13	Rondelle	B
100 30 18	Vis tête cylindrique bombée	B
100 40 24	Vis tête cylindrique bombée	B - C
140 40 28	Vis tête 6 pans	A
140 50 25	Vis tête 6 pans	D
170 40 21	Vis-axe	C
170 40 34	Vis-axe	B
170 40 59	Vis-axe	A
240 30 12	Goupille moletée	A
240 30 18	Goupille moletée	C
362 23 11	Circlips extérieur	D
441 45 76 P	Caractère standard pica motion de 7,6 mm	A
441 45 76 F	Caractère standard élite motion de 7,6 mm	A
441 45 80PF	Caractère élite président motion 8 mm	A
441 45 80PP	Caractère pica président motion 8 mm	A
441 4580 PSP	Caractère spécial président motion 8 mm	A
910 33 11	Ressort de traction	C
910 35 18	Ressort de traction	C

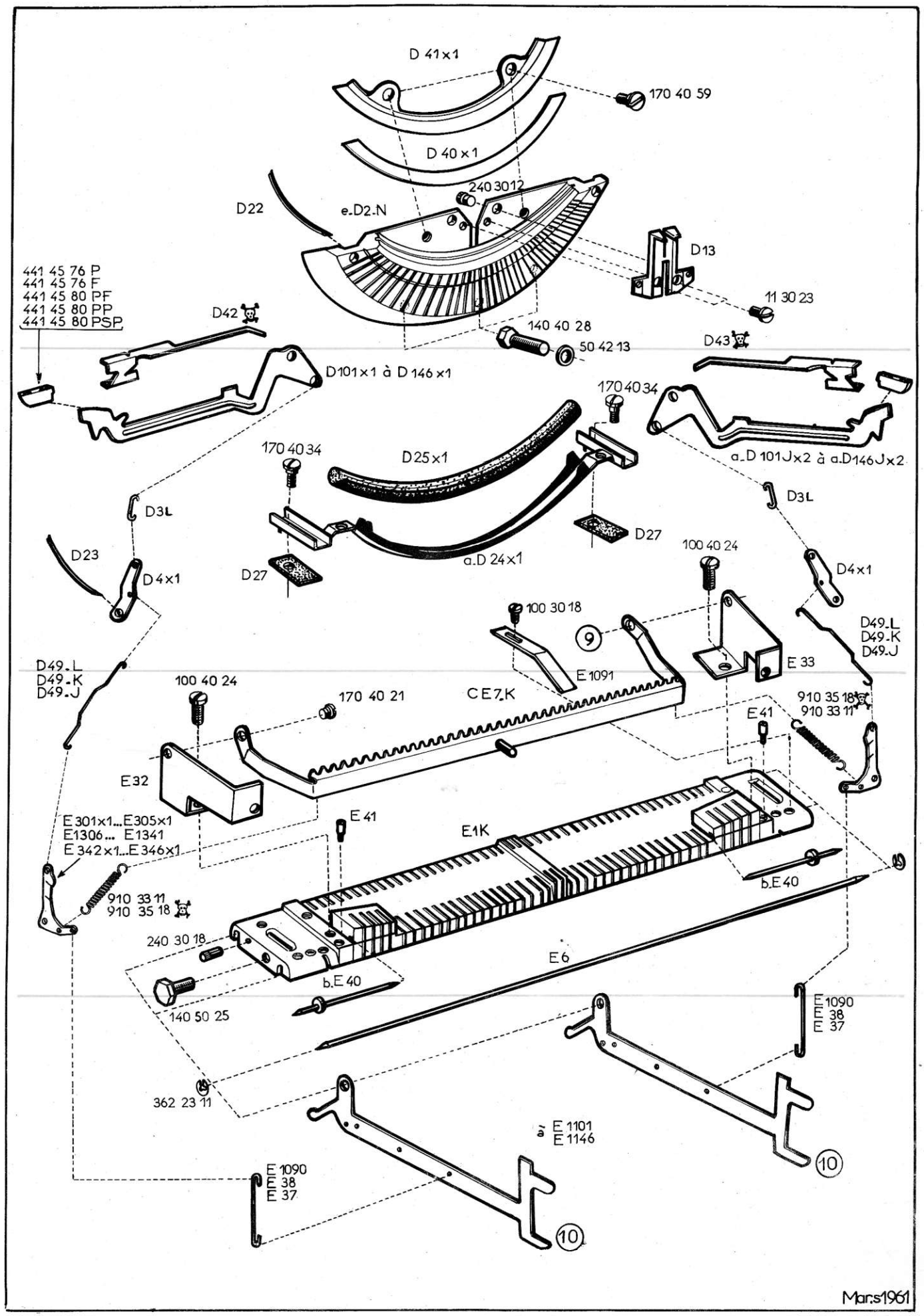
D 41 x 1
170 40 59
D 40 x 1
240 30 12
D22
e.D2.N
D13
441 45 76 P
441 45 76 F
441 45 80 PF
441 45 80 PP
441 45 80 PSP
D42
11 30 23
140 40 28
50 42 13
D43
D101 x 1 à D 146 x 1
170 40 34
170 40 34
D25 x 1
a.D 101 J x 2 à a.D146 J x 2
D3L
D3L
D27
D23
D4 x 1
D27
a.D 24 x 1
100 40 24
D4 x 1
100 30 18
9
D49.L
D49.K
D49.J
E 33
D49.L
D49.K
D49.J
100 40 24
170 40 21
CE7.K
E 1091
910 35 18
910 33 11
E 41
E32
E 41
E301x1...E305x1
E1306... E1341
E 342 x 1...E 346 x 1
E1K
b.E 40
910 33 11
910 35 18
240 30 18
E 6
b.E 40
140 50 25
E 1090
E 38
E 37
362 23 11
à E 1101
E 1146
10
E 1090
E 38
E 37
10
Mars 1961

REFERENCES	D E S I G N A T I O N S	REPERES
BE 1.012	Support principal des leviers de touche	C
CE 1.017	Butée fixe des éléments	B - C
CE 1.021	Levier de positionnement	A - C
BE 1.031	Accroche-ressort	B - C
E 1.035	Goupille cylindrique	A
E 1.037	Axe des leviers CE 1.027 et E 1.030	B - C
E 1.059	Tirette	A
BE 1.079	Barre de blocage	B
CE 1.082×1	Barre de butée	B
E 1.084	Vis de butée	B
E 1.085	Cordon de maintien des vis E 1.084	B
E 1.086	Ressort de rappel de la barre de butée CE 1.082×1	C
HP 226	Circlips	A-B-C
RX 733	Accroche-ressort	D
100 40 21	Vis de fixation	B
100 40 24	Vis de fixation	C - D
164 40 25	Vis sans tête à téton	A-C-D
200 40 11	Ecrou hexagonal	A - D
303 41 15	Rondelle	A - D
362 40 11	Circlips	A - C
600 25 12	Bille	A - C
910 30 26	Ressort de rappel	C
910 30 27	Ressort de rappel	A
910 33 11	Ressort de rappel	A - D
910 35 29	Ressort de rappel	C
910 40 32	Ressort de rappel	A
910 40 40	Ressort de rappel	A
910 45 14	Ressort de rappel	A-B-D

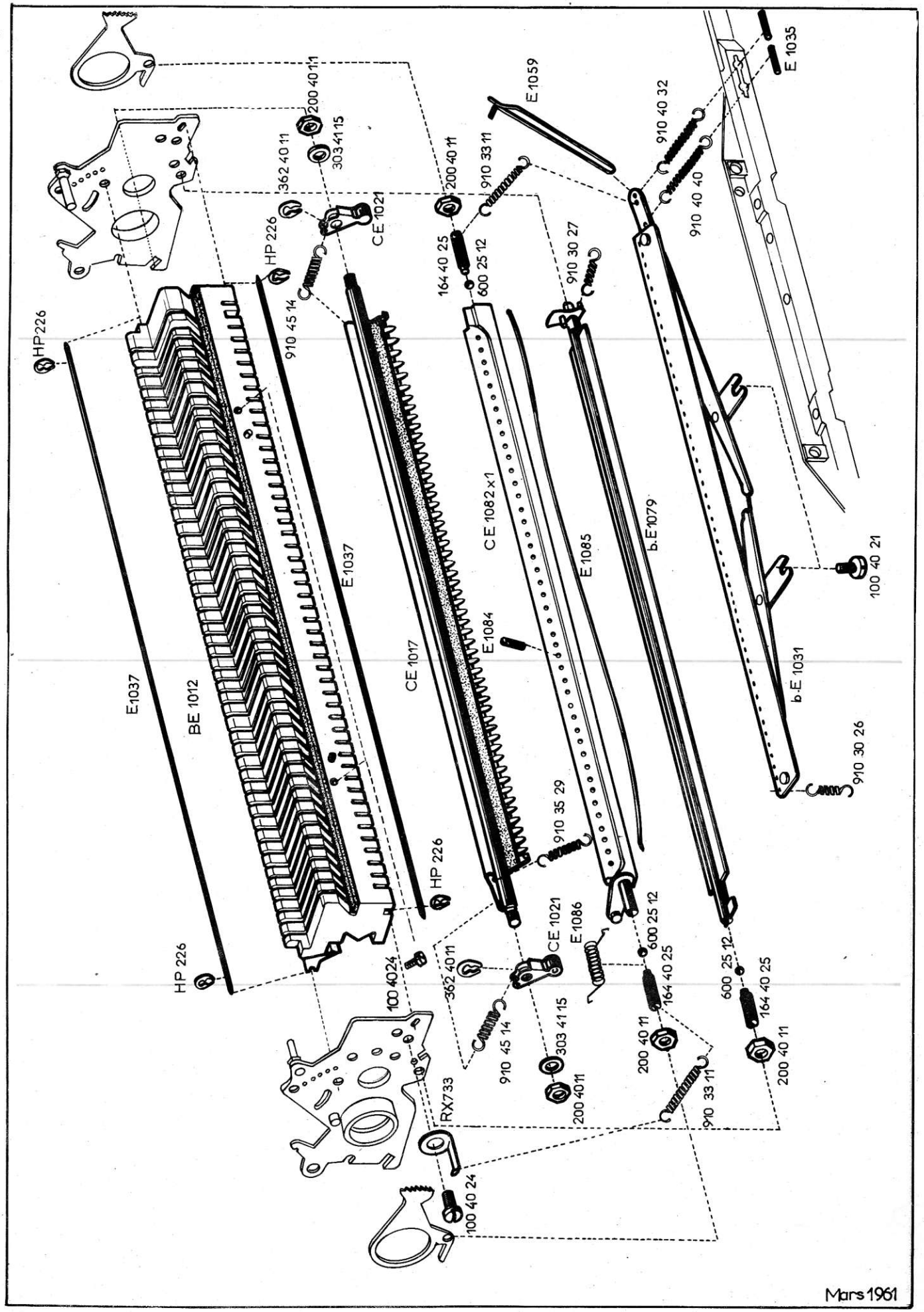
HP 226
E1037
BE 1012
E 1037
HP 226
910 45 14
362 40 11
200 40 11
303 41 15
CE 1021
HP 226
CE 1017
HP 226
100 40 24
RX 733
100 40 24
164 40 25
600 25 12
200 40 11
910 33 11
E 1059
CE 1082 x 1
E 1084
910 35 29
CE 1021
362 40 11
910 45 14
303 41 15
200 40 11
E 1086
600 25 12
164 40 25
200 40 11
910 33 11
910 30 27
E 1085
b.E 1079
910 40 32
910 40 40
E 1035
100 40 21
b.E 1031
910 30 26
600 25 12
164 40 25
200 40 11
Mars 1961

REFERENCES	D E S I G N A T I O N S	REPERES
BA 1.030×1	Balancier de barre d'espacement	A
A 1.032	Poids du balancier de barre d'espacement	A
A 1.034	Rondelle élastique	A
A 1.035	Ecrou six pans	A
B 14	Amortisseur	A
E 1.023	Levier de touche 1ère rangée	D
E 1.024	Levier de touche 2ème rangée	D
E 1.025 J	Levier de touche 3ème rangée n° 45	D
E 1.025 K	Levier de touche 3ème rangée	D
E 1.026 J	Levier de touche 4ème rangée	D
E 1.026 K	Levier de touche 4ème rangée n° 1	D
E 1.026 L	Levier de touche 4ème rangée n° 46	D
CE 1.027	Levier	C
E 1.030	Levier	B – C
E 1.035	Goupille cylindrique	A
CE 1.039	Levier	B
CE 1.042	Levier de répétition	B
E 1.045	Excentrique	B
E 1.046	Tirette de blocage	B
BE 1.087 ×1	Levier d'espacement	B
E 1.095	Axe	A
CH 1.001	Levier de motion	B
H 1.004	Levier fixe-majuscules	D
H 1.005	Crochet fixe-majuscules	C
H 1.008	Vis-axe	C
H 1.009	Accroche-ressort	D
AJ 6 ×1	Fourchette d'espacement	D
J 15	Equerre de commande de la fourchette AJ 6×1	D
AJ 1.001	Support de barre d'espacement	B – C
J 1.005	Axe	A – D
J 1.006 J	Canon	A – B
J 1.006 K	Canon	C – D
AJ 1.007	Bielle d'espacement	B
HT 705	Vis	A
100 40 18	Vis de fixation	B – C
200 30 11	Ecrou hexagonal	A – B
200 40 11	Ecrou hexagonal	A
314 32 15	Rondelle	A – B
320 32 11	Rondelle éventail	A
360 20 11	Circlips	D
360 32 11	Circlips	A–B–D
400 13 10	Touche du clavier	C
400 13 14	Touche fixe-majuscules	D
400 13 16	Touche répétition	B
401 13 00	Touche majuscules	B
450 13 10	Barre d'espacement	C
711 30 16	Gaîne isolante	A
910 20 18	Ressort de rappel	B – C
910 30 18	Ressort de rappel	A
910 35 18	Ressort de rappel	A
910 40 23	Ressort de rappel	C – D
910 40 53	Ressort de rappel	D

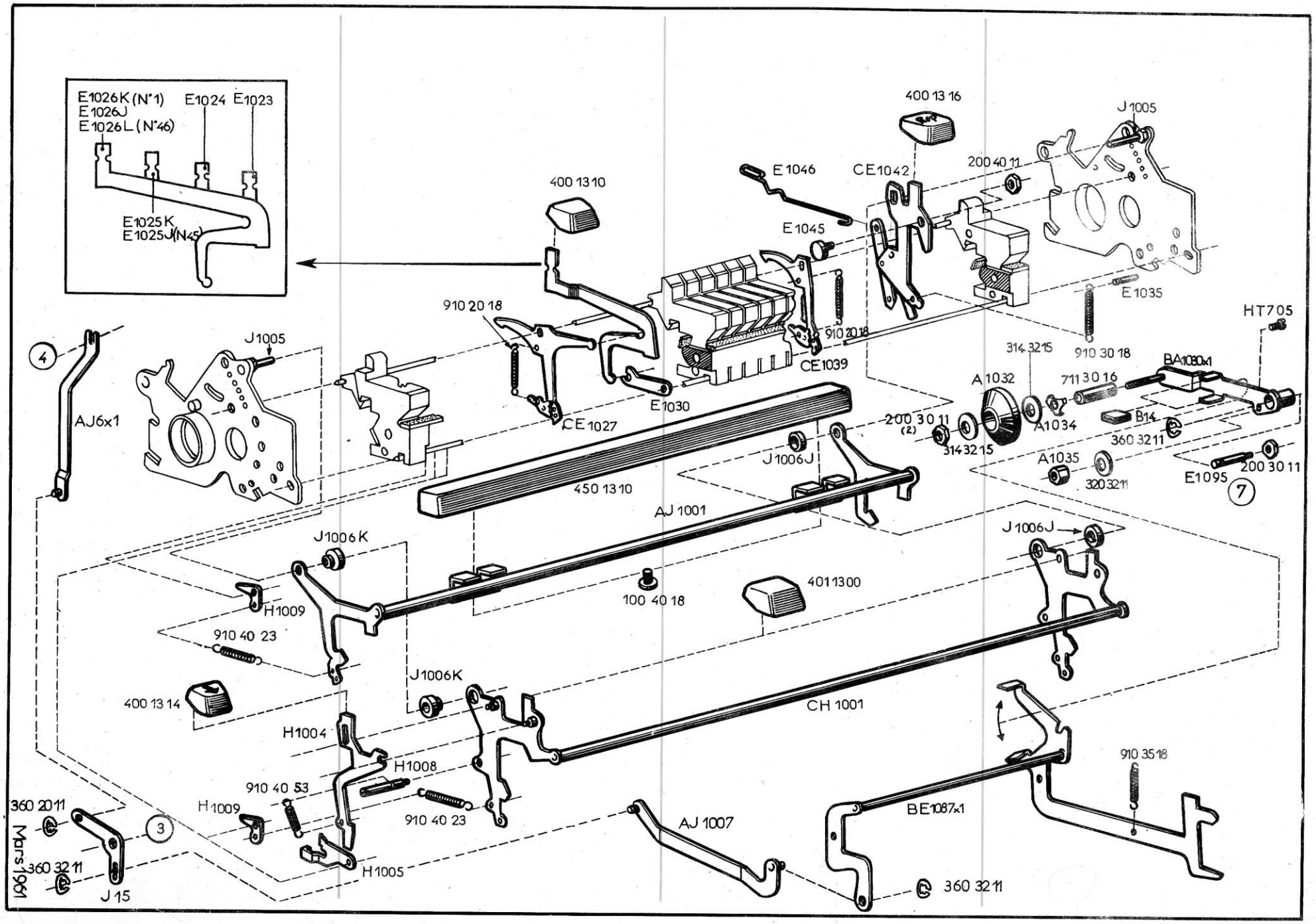
E1026K (N°1)
E1026J
E1026L (N°46)
E1024
E1023
E1025K
E1025J (N45)
400 13 16
J1005
200 40 11
E1046
CE1042
400 13 10
E1045
E1035
910 20 18
910 20 18
HT705
J1005
314 32 15
910 30 18
BA1080x1
CE1039
A1032
711 30 16
E1030
CE1027
200 30 11
(2)
A1034
B14
AJ6x1
314 32 15
360 32 11
J1006J
A1035
200 30 11
E1095
450 13 10
320 32 11
AJ 1001
J1006K
J1006J
H1009
100 40 18
401 13 00
910 40 23
J1006K
400 13 14
CH 1001
H1004
H1008
910 35 18
910 40 53
H1009
910 40 23
360 20 11
AJ 1007
BE1087x1
360 32 11
H1005
360 32 11
J 15
Mars 1961

REFERENCES	D E S I G N A T I O N S	REPERES
AE 101	Borne	C - D
BE 1.014 J	Platine gauche des éléments	C
BE 1.014 K	Platine droite des éléments	B
E 1.038	Serre-vis	D
BE 1.047	Cliquet de marche-arrière	C
E 1.048	Balancier de marche-arrière	B - C
BE 1.049	Equerre de marche-arrière	B
E 1.050	Bague de l'équerre de marche-arrière	B
E 1.051	Vis à double portée	B
E 1.052	Lunette de réglage	B - C
E 1.053	Axe de réglage de frappe	B
E 1.054	Pignon de réglage de frappe	A - B
E 1.055x1	Secteur denté de réglage de frappe	C
BE 1.056x1	Levier de réglage de frappe	D
BE 1.058	Levier de réglage du toucher	A - B
BE 1.060Jx1	Elément	D
E 1.066	Tirette de barre d'espacement	D
E 1.067	Rondelle	D
E 1.068x1	Excentrique	B - C
E 1.070	Bielle	B - D
E 1.071	Disque	B - D
E 1.072 J	Ressort gauche	B
E 1.072 K	Ressort droit	D
E 1.074 J	Cliquet	B
E 1.074 K	Cliquet	D
E 1.075	Pivot	B - C
E 1.076x1	Arbre de commande	C
E 1.077x1	Rochet	D
E 1.081	Régleur de répétition	A - B
E 1.084	Vis de réglage des éléments	D
E 1.100x1	Came	A
BE 1.150	Tube entraîneur	A
E 1.157	Roulement à billes	A - D
BH 1.006	Levier de motion	A
BH 1.007x1	Balancier de motion	C
K 1.001	Bouton de réglage	A - D
P 42	Vis à tête six pans	A
BP 3.603	Rondelle	A
100 30 16	Vis de fixation	A
100 30 22	Vis de fixation	A - D
100 40 24	Vis de fixation	A
102 26 18LT	Vis de fixation	C
121 30 18	Vis à tête fraisée	B - C
161 40 28	Vis sans tête	C
170 40 25	Vis-axe	B
170 40 28	Vis-axe	C
200 40 11	Ecrou hexagonal	B - C
228 30 24	Goupille élastique	B
312 62 17	Rondelle	D
360 25 11	Circlips	C
362 23 11	Circlips	C
365 220 11	Circlips	A - D
366 190 11	Circlips	A - D
910 30 12	Ressort de rappel	C
910 35 16	Ressort de rappel	C
910 35 29	Ressort de rappel	D

V 1032 Fente clavier

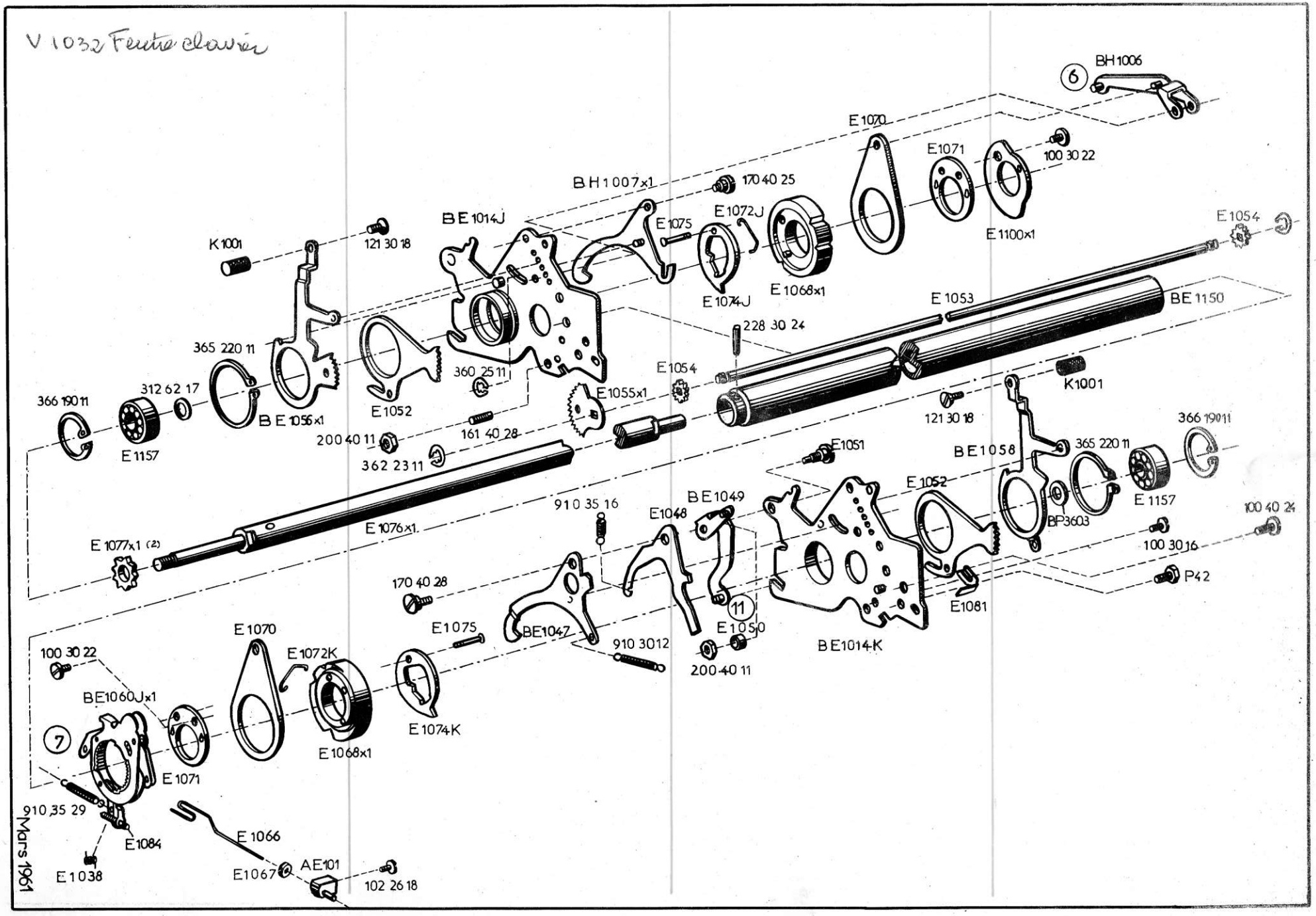

Mars 1961

REFERENCES	D E S I G N A T I O N S	REPERES
B 29	Axe de renvoi de pose et dépose des taquets de tabulation	D
*EB 30	Equerre pour marge-libre	C
FB 31	Levier de réception du renvoi de pose et dépose des taq^{ts}.	C - D
FB 32	Levier de commande de rappel arrière	B
EB 33 × 2	Bras de commande des cavaliers	C
B 34 J	Connexion de rappel arrière	B
B 36	Bielle de commande	C
B 44	Ressort de tension	A - B
FB 846	Bras butée	A
B 1.023	Axe de commande	A
FB 1.024	Bras de marche arrière	A
B 1.025	Pivot	A
E 13	Touche de pose des taquets de tabulation	D
E 14	Touche de dépose des taquets de tabulation	D
E 15	Touche de marge-libre	C
E 16	Touche de passe-marge	C
E 17	Touche de commande du retour automatique du chariot	A
E 21	Levier de marge-libre	B
E 22	Levier de passe-marge	B
E 23 × 2	Levier de pose taquets de tabulation	D
E 26 × 1	Levier de dépose taquets de tabulation	D
BE 1.093	Levier de touche arrière	A
AK 7	Bielle de marge libre	B
AK 24 × 3	Tringle de pose et dépose des taquets de tabulation	C
AK 38	Bras de commande de pose et dépose des taquets de tab.	D
BK 1.014	Tringle de commande de marche arrière	A
BK 1.015	Levier de commande de marche arrière	A
102 30 16	Vis de blocage	A
102 30 20	Vis de blocage	C - D
200 40 11	Ecrou hexagonal	A
303 41 12	Rondelle	D
360 32 11	Circlips	A-B-C-D
910 35 12	Ressort de rappel	C
910 40 13	Ressort de rappel	A
910 40 16	Ressort de rappel	C
910 50 15	Ressort de rappel	D
910 60 14	Ressort de rappel	B

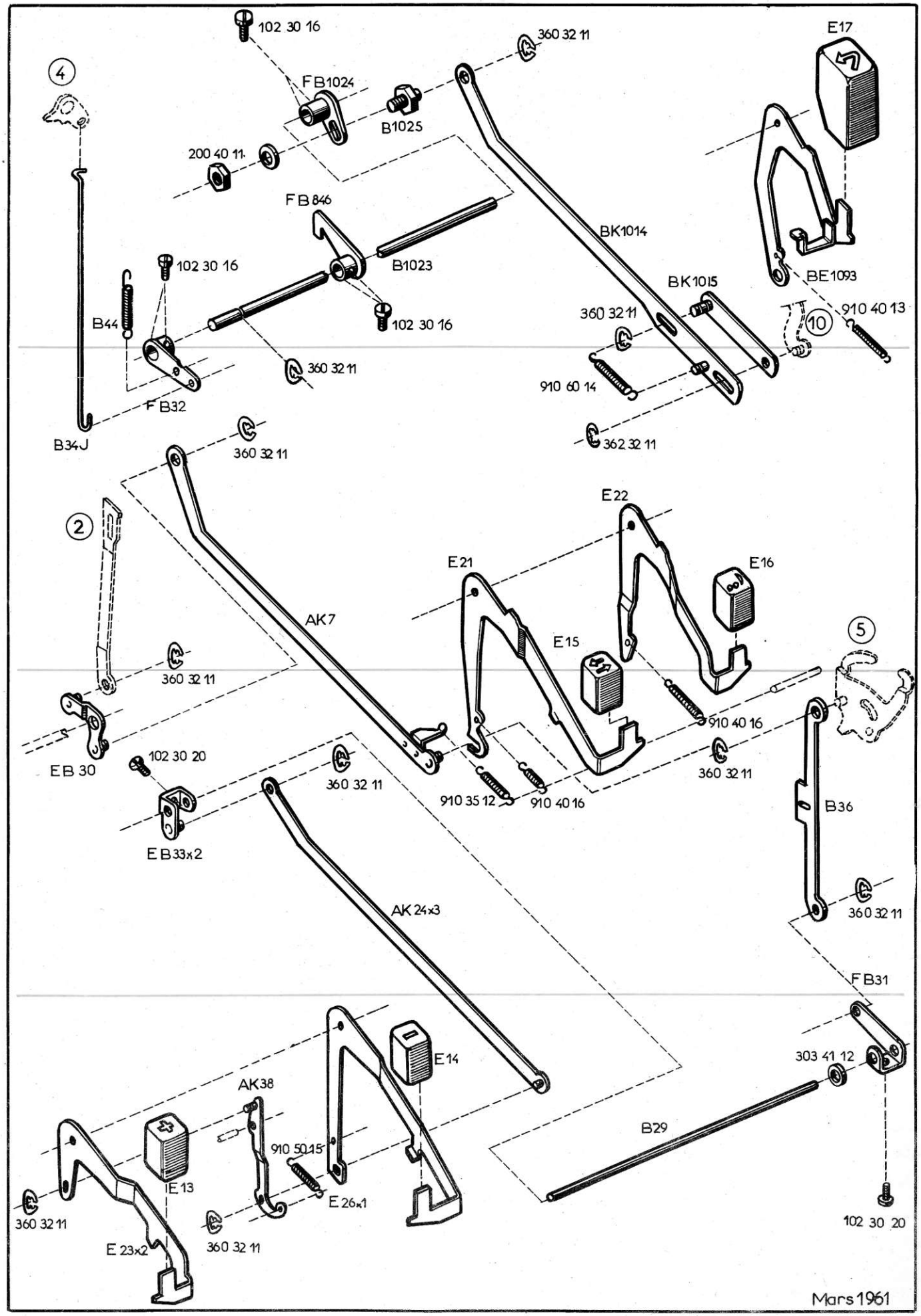
102 30 16
360 32 11
E17
4
FB1024
B1025
200 40 11
FB846
BK1014
102 30 16
B1023
BK1015
BE1093
B44
102 30 16
360 32 11
910 40 13
10
360 32 11
910 60 14
FB32
B34J
360 32 11
362 32 11
E22
2
E21
E16
AK7
E15
5
360 32 11
910 40 16
EB 30
102 30 20
360 32 11
360 32 11
910 35 12
910 40 16
B36
EB33x2
AK 24x3
360 32 11
FB31
E14
303 41 12
AK38
B29
910 50 15
E13
E 26x1
360 32 11
360 32 11
102 30 20
E 23x2
Mars 1961

REFERENCES	D E S I G N A T I O N S	REPERES
DE 2 J × 1	Râteau des leviers intermédiaires	D
E 8	Peigne de guidage des leviers de touches	D
CE 9	Butée des leviers de commande	C - D
BE 39	Axe	C - D
E 1.092	Protection sous clavier	D
L 1 × 1	Levier horizontal de tabulateur unité	A
L 2 × 1	Levier horizontal de tabulateur dizaine	A
L 3 × 1	Levier horizontal de tabulateur centaine	A
L 4 × 1	Levier horizontal de tabulateur unité de mille	A
L 5 × 1	Levier horizontal de tabulateur dizaine de mille	A
L 6 × 1	Levier horizontal de tabulateur centaine de mille	A
L 7 × 1	Levier horizontal de tabulateur unité de million	A
L 8 × 1	Levier horizontal de tabulateur dizaine de million	A
DL 12 × 1	Poussoir de tabulateur décimal	C
L 14	Touche de tabulateur décimale unité	A
L 15	Touche de tabulateur décimale dizaine	A
L 16	Touche de tabulateur décimale centaine	A
L 17	Touche de tabulateur décimale unité de mille	A
L 18	Touche de tabulateur décimale dizaine de mille	A
L 19	Touche de tabulateur décimale centaine de mille	A
L 20	Touche de tabulateur décimale unité de million	A
L 21	Touche de tabulateur décimale dizaine de million	A
L 31	Appui de touche de tabulateur décimale	C
100 30 20	Vis de fixation	C - D
140 50 25	Vis d'assemblage	C - D
240 30 18	Pied de centrage	C
360 32 11	Rondelle	B - C
910 40 23	Ressort	B

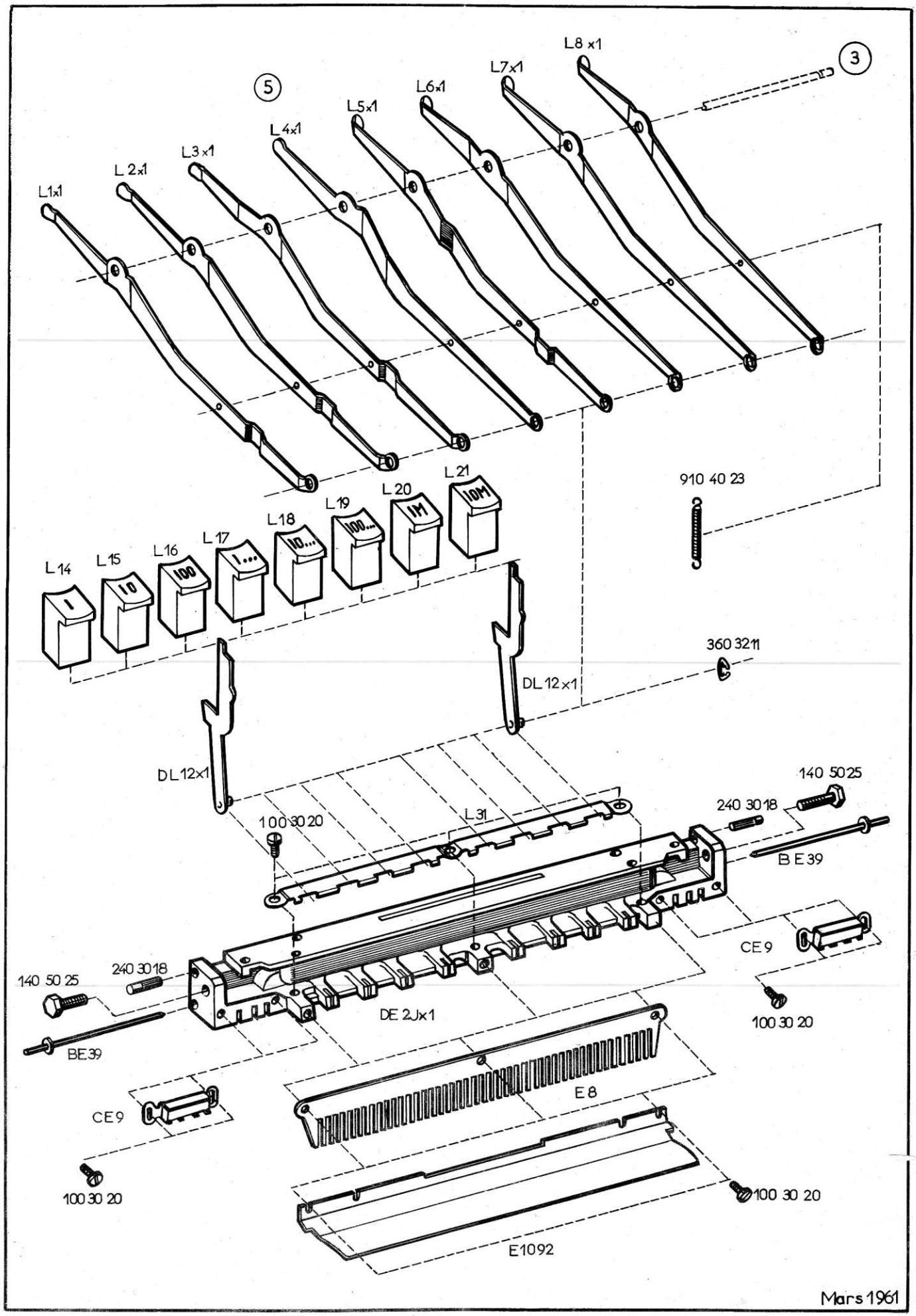
5
3
L1x1
L 2x1
L3x1
L4x1
L5x1
L6x1
L7x1
L8 x1
L14
L15
L16
L17
L18
L19
L20
L21
910 40 23
360 32 11
DL 12x1
DL 12x1
140 50 25
240 30 18
L31
100 30 20
BE39
CE9
140 50 25
240 30 18
DE 2Jx1
BE39
100 30 20
CE9
E8
100 30 20
100 30 20
E1092
Mars 1961

REFERENCES	DESIGNATIONS	REPERES
B 7 × 1	Support gauche du bicolore	B
B 8	Support droit du bicolore	B
B 14	Butée caoutchouc de bras de commande de levée de ruban	A
B 15	Tige de commande du bicolore	A – B
B 16	Tige de guidage du bicolore	B
B 18	Levier du bicolore	B
B 19	Butée mobile du bicolore	B
B 20	Poussoir de commande et butée de retour du renvoi	B
EB 21	Ressort de crantage du bicolore	B
B 540	Ressort de rappel	A
AB 809	Axe de renvoi de montée du ruban	A
AD 33 H	Fourchette du ruban	A
D 834	Bielette de la fourchette	A
AF 1 × 2	Axe de la barre universelle	D
BF 6	Barre universelle du ruban	D
F 7	Revêtement insonore de la barre universelle	D
K 22	Tirette du bicolore	B
K 23	Secteur de crantage du bicolore	B
K 818	Axe de commande du bicolore	C
AK 819	Bouton de commande du bicolore	C
K 821	Ressort de levée de ruban	C
P 101 CD	Accroche-ressort de montée du ruban	A
50 41 13	Rondelle	A – B
100 30 16	Vis tête cylindrique bombée	D
100 30 21	Vis tête cylindrique bombée	A – B
102 30 16	Vis tête cylindrique bombée	B
102 30 20	Vis tête cylindrique bombée	A
140 40 26	Vis tête 6 pans	D
150 30 22	Vis tête cylindrique très plate	A
164 30 25	Vis sans tête à téton	A
200 30 11	Ecrou 6 pans	A – C
200 40 11	Ecrou 6 pans	B – C
303 41 11	Rondelle	B
360 25 11	Circlips	B
360 32 11	Circlips	C
600 20 12	Bille	D
910 40 11	Ressort de traction	C
910 40 12	Ressort de traction	B

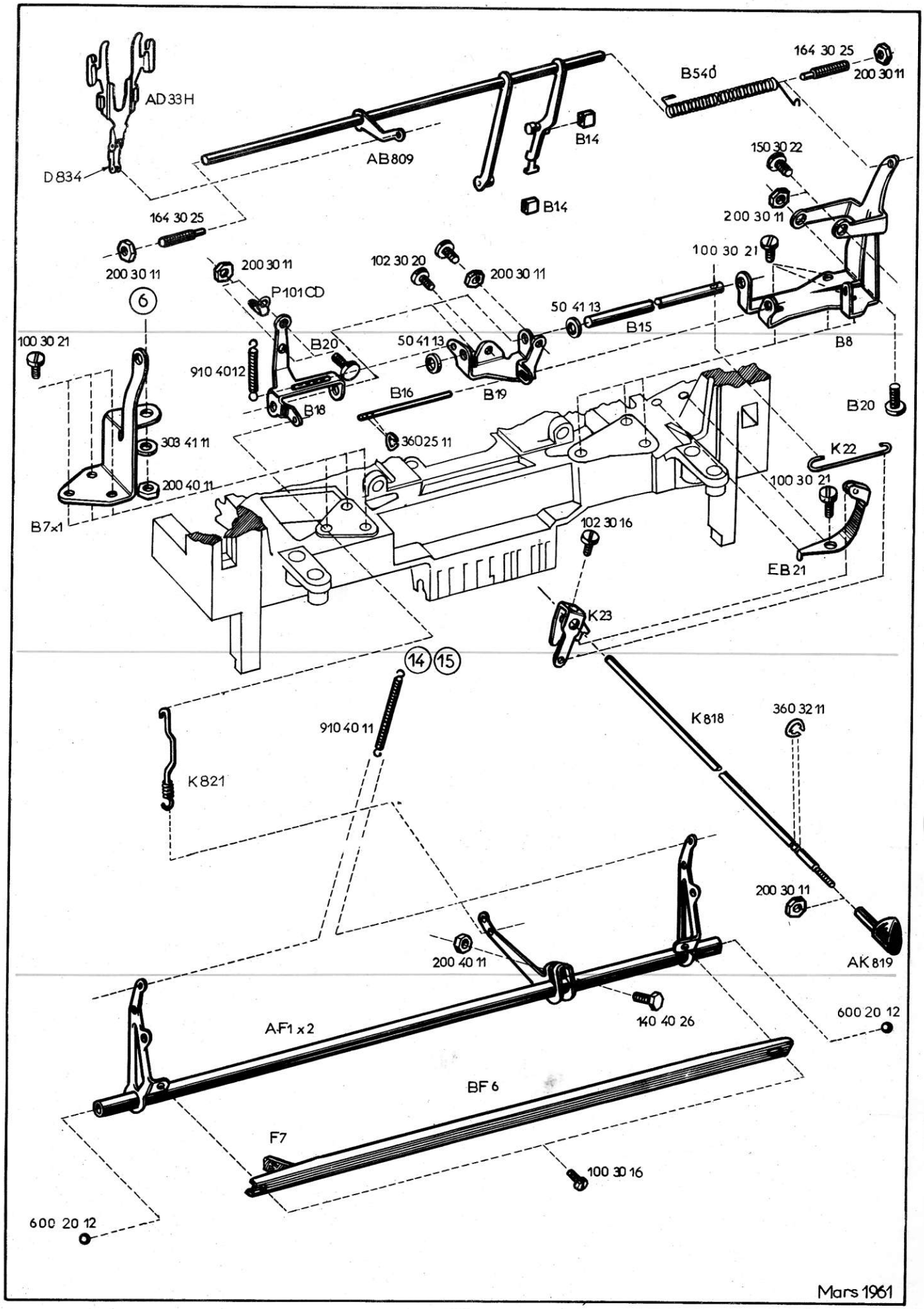
AD 33 H
D 834
AB 809
B 14
B 14
B 540
164 30 25
200 30 11
150 30 22
200 30 11
164 30 25
200 30 11
200 30 11
P 101 CD
102 30 20
200 30 11
100 30 21
6
50 41 13
B 15
B 8
100 30 21
B 20
50 41 13
910 40 12
B 19
B 16
B 18
B 20
303 41 11
360 25 11
K 22
200 40 11
100 30 21
B 7 x 1
102 30 16
EB 21
K 23
14
15
910 40 11
K 818
360 32 11
K 821
200 30 11
200 40 11
AK 819
AF 1 x 2
140 40 26
600 20 12
BF 6
F 7
100 30 16
600 20 12
Mars 1961

REFERENCES	D E S I G N A T I O N S	REPERES
BG 1	Support du mouvement de ruban gauche	B - C
BG 5	Axe de la bobine gauche du mouvement de ruban	B
BG 8	Inverseur de marche gauche du mouvement de ruban	D
G 15	Came gaûche de réglage	D
BG 17	Bras de crantage	C
G 19	Fourchette gauche d'inversion du ruban	D
G 21	Passe-ruban gauche	C
G 23	Cliquet gauche d'avance du rochet de mouvement de ruban	B
G 25	Connexion de commande du mouvement de ruban	C
G 30	Manette de réglage du toucher	C
G 31	Equerre de crantage de la manette de réglage du toucher	B
G 36	Renvoi de la commande de guide-lignes gauche	B
G 38	Equerre de verrouillage	B
G 42 × 1	Bielle de commande des guide-lignes	B
G 48	Doigt de réglage du bouton de commande de guide-lignes	C
G 570	Bague de réglage	D
G 571	Vis de blocage	D
CG 572	Came de commande de guide-lignes gauche	A
CG 574	Bouton de commande des guide-lignes	A
G 577	Joint de transmission des boutons de commande des G. L.	B
G 578	Ressort d'arrêt des boutons de commande des guide-lignes	B
G 580	Ressort des guide-lignes	A
G 826	Carter des bobines du mouvement du ruban	A
G 840 ×1	Support du guide-lignes gauche	B
G 844 F×1	Guide-lignes Elite	A
G 844HP×1	Guide-lignes Pica	A
N 553	Ressort intérieur des boutons de commande des guide-lignes	A
N 555	Vis des supports du mouvement de ruban	C
V 547	Rondelle des carters de bobine	A
B 939	Equerre de fixation du capot	B
3.245 R	Rondelle	B
4.623	Vis-axes	B
6.518	Vis des carters de bobine	A
6.524	Vis-axe	C
34 25 11	Amortisseur caoutchouc	B
100 30 16	Vis de fixation	B
100 30 20	Vis de fixation	B
101 30 16	Vis de fixation	B
170 40 24	Vis-axe	B
360 25 11	Rondelle	B
900 50 13	Ressort	D
910 30 11	Ressort	D
910 30 12	Ressort	B
910 35 13	Ressort	C
910 35 22	Ressort	B
910 40 15	Ressort	C

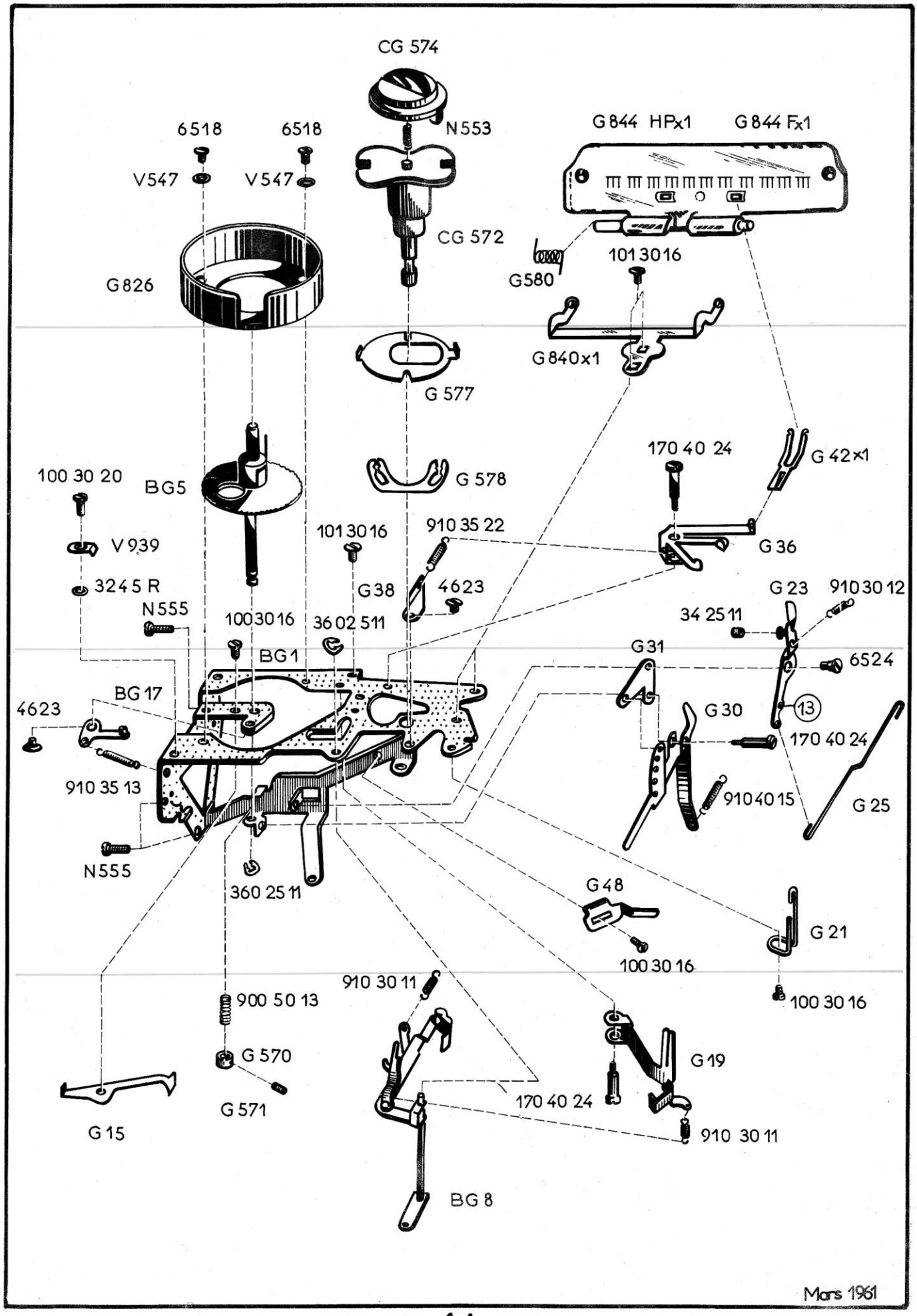
CG 574
N553
6518
6518
V547
V547
G844 HPx1
G844 Fx1
CG 572
G826
G580
101 30 16
G840x1
G577
170 40 24
G 42x1
100 30 20
BG5
G 578
V939
101 30 16
910 35 22
G 36
3245 R
G38
4623
G 23
910 30 12
N555
100 30 16
36 02 511
34 25 11
BG1
G31
6524
BG17
4623
G30
13
170 40 24
910 35 13
910 40 15
G 25
N555
360 25 11
G48
G 21
100 30 16
910 30 11
900 50 13
100 30 16
G 570
G19
G 571
170 40 24
G 15
910 30 11
BG 8
Mars 1961

REFERENCES	D E S I G N A T I O N S	REPERES
BG 2	Support du mouvement de ruban droit	B
BG 6	Axe de la bobine du mouvement de ruban	B
BG 9	Inverseur de marche droit du mouvement de ruban	D
G 14	Connexion d'accouplement du mouvement de ruban	D
G 16	Came droite de réglage	C
BG 18	Bras de crantage	C
G 20	Fourchette droite d'inversion du ruban	D
G 22	Passe-ruban droit	C
G 24	Cliquet droit d'avance du ruban	C
G 25	Connexion de commande du mouvement de ruban	C
G 37	Renvoi de la commande de guide-lignes droit	B
G 39	Equerre de verrouillage du bouton de commande de G. L.	B
G 42 × 1	Bielle de commande des guide-lignes	B
G 49	Doigt de réglage du bouton de commande de G. L. droit	C
G 570	Bague de réglage du ressort frein de bobine	C
G 571	Vis de blocage	C
CG 574	Bouton de commande des guide-lignes	A
G 577	Joint de transmission des boutons de commande des G. L.	B
G 578	Ressort d'arrêt des boutons de commande des G. L.	B
CG 579	Came de commande de guide-ligne droit	A
G 580	Ressort des guide-lignes	A
G 826	Carter des bobines du mouvement de ruban	A
G 841 × 1	Support du guide-ligne droit	A
G 844 F×1	Guide-lignes élite	A
G 844HP×1	Guide-lignes Pica	A
N 553	Ressort	A
N 555	Vis des supports	B - C
V 547	Rondelle des carters de bobine	A
V 939	Equerre de fixation du capot	B
3.245 R	Rondelle de l'équerre de fixation du capot	B
4.623	Vis-axe	B
6.518	Vis des carters de bobine	A
6.524	Vis-axe	C
34 25 11	Amortisseur caoutchouc	C
100 30 16	Vis de fixation	B
100 30 20	Vis de fixation	B
101 30 16	Vis de fixation	B
170 40 24	Vis-axe	B
360 25 11	Rondelle	C
900 50 13	Ressort	C
910 30 11	Ressort	C - D
910 30 12	Ressort	C
910 35 13	Ressort	C
910 35 22	Ressort	B

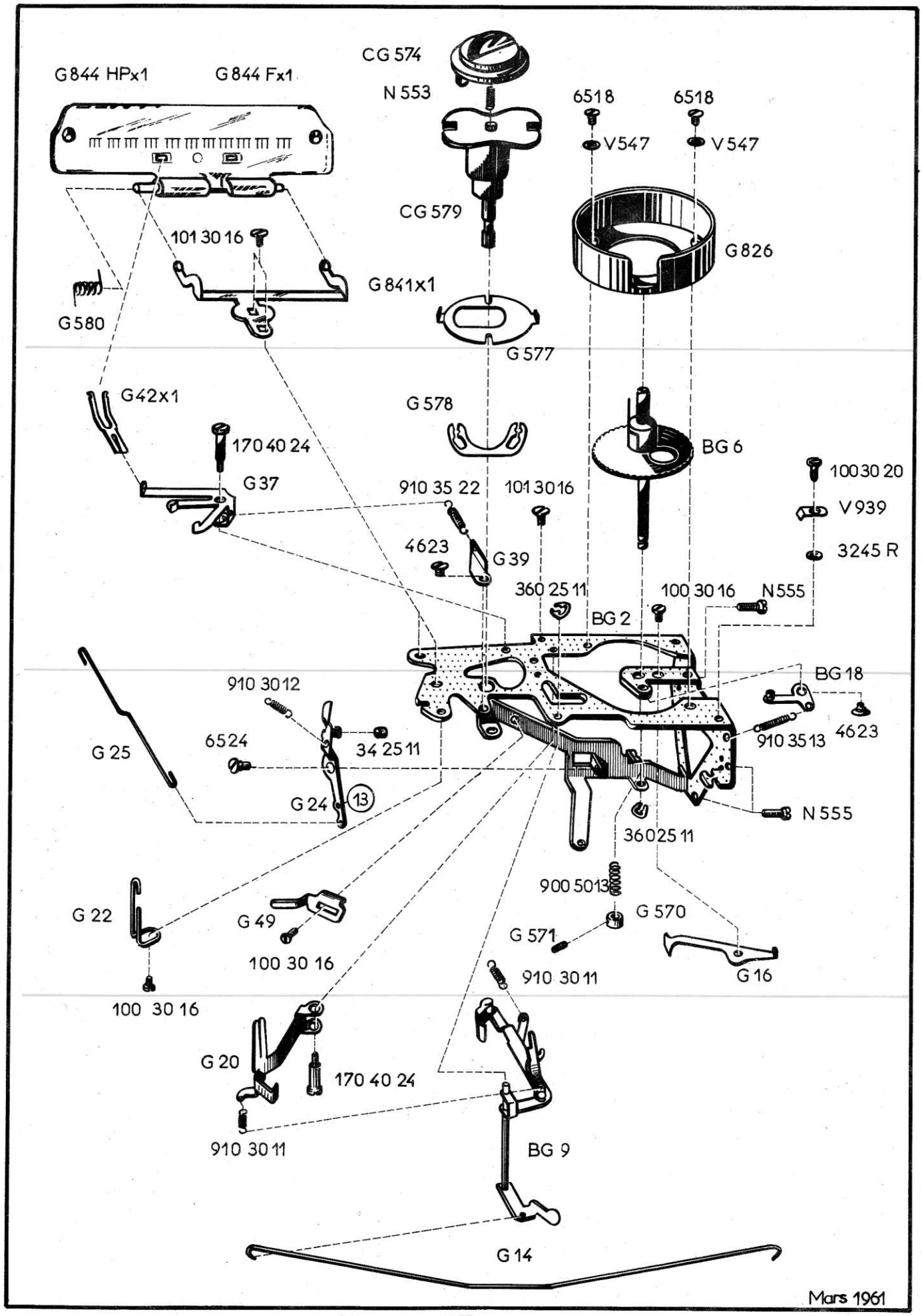
G844 HPx1
G844 Fx1
CG 574
N 553
6518
6518
V547
V547
CG 579
G826
101 30 16
G841x1
G580
G577
G42x1
G578
170 40 24
BG 6
G37
910 35 22
101 30 16
100 30 20
V939
4623
G39
3245 R
360 25 11
100 30 16
N555
BG 2
BG 18
910 30 12
4623
910 35 13
6524
34 25 11
G 25
G 24
13
N 555
360 25 11
900 50 13
G 570
G 22
G 49
G 571
100 30 16
910 30 11
G 16
100 30 16
G 20
170 40 24
910 30 11
BG 9
G 14
Mars 1961

REFERENCES	D E S I G N A T I O N S	REPERES
K 11 × 1	Equerre de blocage du clavier	D
AK 12 × 1	Bascule de blocage du clavier	C
K 13 × 1	Equerre gauche de blocage du clavier	C
K 14 K	Etrier droit de blocage du clavier	A
K 15	Barre de blocage du clavier	C
K 16 × 1	Tirette de blocage du clavier	C
K 17	Tirette latérale de blocage du clavier	C - D
AK 44	Levier de blocage	B
AK 47	Levier de blocage	C
AK 48	Levier de blocage du retour électrique	B
K 49	Levier de blocage du tabulateur	C
K 50	Tirette	C
K 51	Tirette	C
K 52	Axe	C
100 30 14	Vis de fixation	C
100 30 16	Vis de fixation	A
140 30 22	Vis à tête six pans	C
163 30 16	Vis sans tête à cuvette	C
170 40 62	Vis-axe	B - C
200 30 11	Ecrou hexagonal	C
360 25 11	Circlips	B-C-D
360 32 11	Circlips	C
910 35 15	Ressort de rappel	D
910 40 12	Ressort de rappel	C
910 40 17	Ressort de rappel	B - C
910 40 50	Ressort de rappel	D

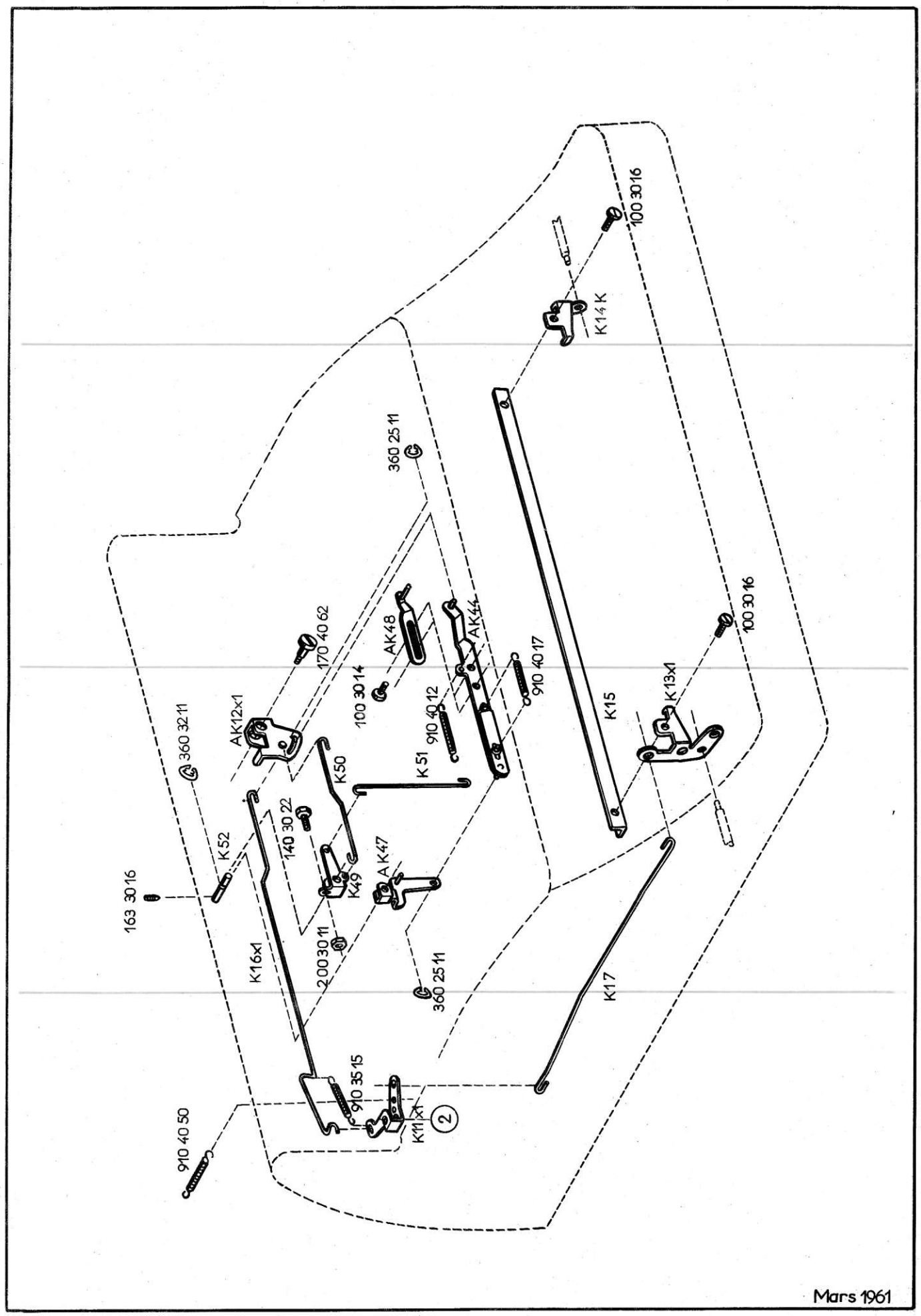
100 30 16
K14 K
360 25 11
170 40 62
AK48
AK44
100 30 14
910 40 17
910 40 12
K15
K13x1
100 30 16
AK12x1
360 32 11
K50
K 51
140 30 22
K52
163 30 16
K49
A K47
K16x1
200 30 11
360 25 11
K17
910 35 15
910 40 50
K11x1
2

Mars 1961

REFERENCES	D E S I G N A T I O N S	REPERES
C 10	Cône de roulement du barillet de chariot	D
P 5.070	Table de chariot B	A
EN 1 C	Table de chariot C	A
P 5.071	Table de chariot D	A
EN 1 D×2	Table de chariot D allongé	A
EN 1 E×1	Table de chariot E	A
EN 2 B	Support du rail de la table de chariot B	A - B
EN 2 C×1	Support du rail de la table de chariot C	A - B
EN 2 D×1	Support du rail de la table de chariot D allongé	A - B
EN 2 E	Support du rail de la table de chariot E	A
N 21	Excentrique de réglage de la table de chariot	C
AN 33	Ecrou de fixation de la table de chariot sur le bâti	C
N 555	Vis de fixation du barillet de chariot	C
EN 802 D	Support du rail de la table de chariot D	A - B
DP 1 HC×1	Bâti du chariot C	D
DP 1 D×1	Bâti du chariot D allongé	D
DP 1 E	Bâti du chariot E	D
P 74	Butée des crémaillères des margeurs	C
P 93 D	Equerre de renforcement de l'échelle de tabulateur D	C
P 93 E	Equerre de renforcement de l'échelle de tabulateur E	C
P 102 CD	Guide pour la tringle du support des rouleaux G.P.	D
P 103 CD	Vis arrière de fixation des carters de chariot	C
P 105	Pied de réglage des carters de chariot	B - D
CP 225 B	Guide-billes, chariot B	B
CP 225 C	Guide-billes, chariot C	B
CP 225 D	Guide-billes, chariot D	B
CP 225 D×1	Guide-billes, chariot D allongé	B
CP 225 E	Guide-billes, chariot E	B
P 243 E	Accroche-ressort pour margeur gauche, chariot E	D
P 244 E	Accroche-ressort pour margeur droit, chariot E	B - C
CP 606	Balayette du chariot	D
DP 801 B×1	Bâti du chariot B, et DP 801 D chariot D	D
EU 1	Barillet complet des chariots B-C-D-D allongé et E	D
GU 1	Barillet seul des chariots B-C-D-D allongé et E	D
U 2	Axe du barillet de chariot	C
GU 5	Douille rochet du barillet de chariot	C
FU 7	Support du barillet de chariot	B
U 8	Ecrou remontoir du barillet	C
BU 9 B	Bande d'entraînement du chariot B	B
BU 9 C	Bande d'entraînement du chariot C	B
BU 9 D	Bande d'entraînement des chariots D et D allongé	B
BU 9 E	Bande d'entraînement du chariot E	B
3.515	Vis de fixation	C
3.737	Ecrou	D
50 42 13	Rondelle	C
100 30 16	Vis de fixation	B-C-D
100 30 20	Vis de fixation	D
100 40 21	Vis de fixation	C
140 40 28	Vis de fixation	C
140 50 24	Vis de fixation	B
150 30 14	Vis de fixation	C
162 40 20	Vis de blocage	C
200 30 11	Ecrou hexagonal	C - D
303 31 11	Rondelle	C - D
312 52 16	Rondelle	C
600 20 12	Bille	C - D

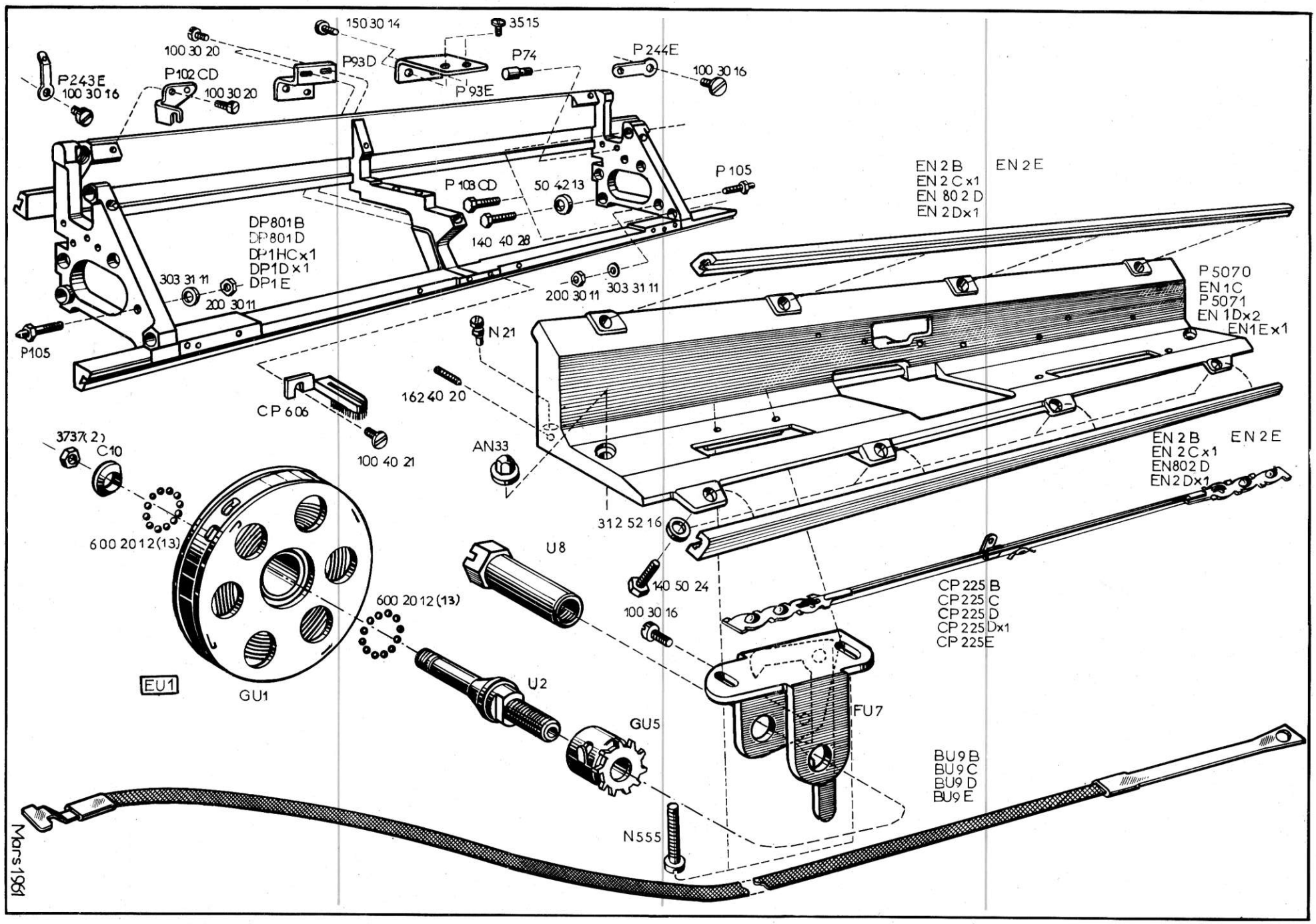
150 30 14
3515
100 30 20
P93D
P74
P244E
100 30 16
P243E
100 30 16
P102CD
100 30 20
P93E
P105
EN 2 B
EN 2 E
EN 2 C x1
EN 80 2 D
EN 2 D x1
P 108 CD
50 42 13
DP801B
DP801D
DP1HCx1
DP1D x1
DP1E
140 40 28
303 31 11
200 30 11
200 30 11
303 31 11
P5070
EN 1C
P5071
EN 1Dx2
EN1Ex1
P105
N21
162 40 20
CP 606
100 40 21
AN33
3737(2)
C10
600 20 12 (13)
312 52 16
EN 2 B
EN 2 E
EN 2 C x1
EN802 D
EN2 Dx1
U8
140 50 24
100 30 16
600 20 12 (13)
CP 225 B
CP 225 C
CP 225 D
CP 225 Dx1
CP 225E
EU1
GU1
U2
GU5
FU7
BU9 B
BU9 C
BU9 D
BU9 E
N555

Mars 1961

REFERENCES	D E S I G N A T I O N S	REPERES
DN 4	Arbre de commande de verrouillage	B
DN 7	Equerre de l'arbre de commande de verrouillage	B
DN 12	Levier de dégagement du verrouillage	C
N 17	Timbre de la sonnerie	B
N 18 × 1	Marteau de la sonnerie	B
N 22	Vis-axe de l'équerre N 509	B
N 25	Rondelle élastique de la butée de retour	B
N 26	Entretoise du timbre de sonnerie	A
N 30	Vis butée de réglage de l'arbre de commande de verrouillage	B
N 37	Levier du marteau de sonnerie	A
N 43	Cylindre de l'amortisseur	C - D
N 44	Vis sans tête	C
DN 45	Amortisseur	C
N 52	Vis-axe	D
N 53	Vis-axe des amortisseurs	D
DN 54	Cliquet des amortisseurs	C
N 55	Ressort du cliquet des amortisseurs	C
N 56	Equerre butée	C
DN 57	Vis butée droite de l'arbre de verrouillage	B
N 59	Guide-tirette	B
N 60	Tirette	D
N 62	Vis-axe du cliquet des amortisseurs	C
N 63	Vis-axe des cylindres des amortisseurs	D
N 506	Palier de l'arbre de commande de verrouillage	B
N 509	Equerre de commande de l'arrêt du retour automatique	B
DN 524	Butée de retour de l'arbre de commande de verrouillage	A
N 555	Vis de butée de l'équerre N 509	B
N 557	Ressort de l'arbre de commande de verrouillage (élite)	C
P 42	Vis de la butée de retour de l'arbre de verrouillage	B - C
50 42 12	Rondelle	C
100 30 20	Vis de fixation	B - C
100 30 28	Vis de fixation	B
170 40 22	Vis-axe	B
170 40 24	Vis-axe	C
200 30 11	Ecrou hexagonal	B-C-D
200 40 11	Ecrou hexagonal	B
312 31 20	Rondelle	C
360 25 11	Rondelle élastique	D
360 40 11	Rondelle élastique	B
362 32 11	Circlips	D
910 30 13	Ressort	B
910 30 18	Ressort	B
910 35 15	Ressort	B
910 50 39	Ressort	C

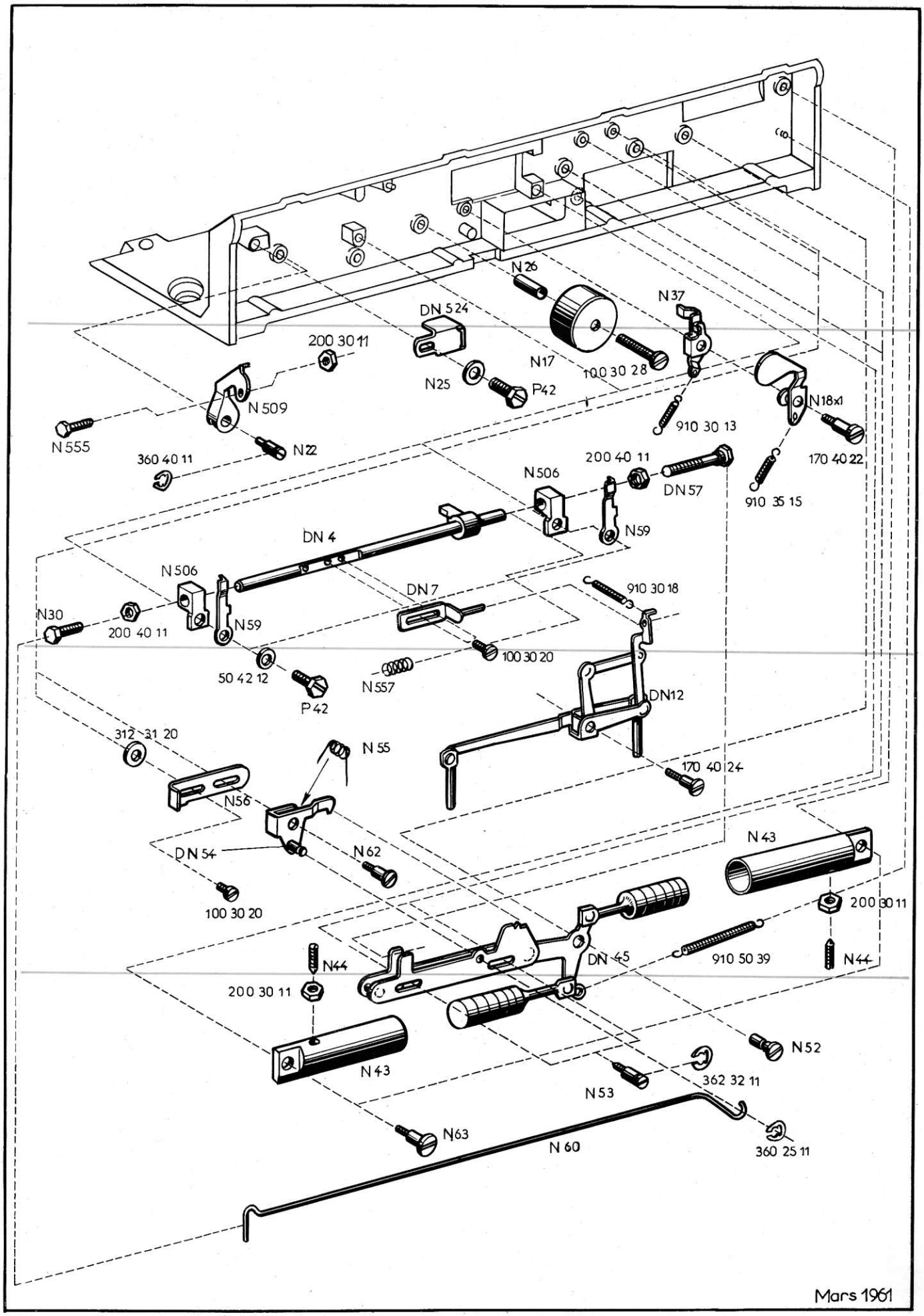
A
B
C
D
N26
N37
DN 524
200 30 11
N17
100 30 28
N25
P42
N 509
N18x1
910 30 13
N555
N22
360 40 11
200 40 11
170 40 22
N506
DN57
910 35 15
N59
DN 4
N506
DN7
910 30 18
N30
200 40 11
N59
100 30 20
50 42 12
N557
P42
DN12
312 31 20
N 55
170 40 24
N56
N 43
DN 54
N62
100 30 20
200 30 11
N44
DN 45
910 50 39
N44
200 30 11
N52
N 43
362 32 11
N53
N63
N 60
360 25 11
Mars 1961

REFERENCES	D E S I G N A T I O N S	REPERES
P 7 BP	Crémaillère du chariot B, pica	D
P 7 CP	Crémaillère du chariot C, pica	D
P 7 CF	Crémaillère du chariot C, élite	D
P 7 DP	Crémaillère du chariot D, pica	D
P 7 D×1S	Crémaillère du chariot D allongé, économique	D
P 7 EP	Crémaillère du chariot E, pica	D
P 7 EF	Crémaillère du chariot E, élite	D
BP 31	Croisillon de soutien du papier	A
P 42	Vis de fixation	D
P 43	Vis de réglage	B
BP 44 BP	Echelle de tabulateur du chariot B, pica	B
BP 44 BF	Echelle de tabulateur du chariot B, élite	B
BP 44 CP	Echelle de tabulateur du chariot C, pica	B
BP 44 CF	Echelle de tabulateur du chariot C, élite	B
BP 44 DP	Echelle de tabulateur du chariot D, pica	B
BP 44 DF	Echelle de tabulateur du chariot D, élite	B
BP 44 DS×1	Echelle de tabulateur du chariot D allongé, économique	B
BP 44 EP	Echelle de tabulateur du chariot E, pica	B
BP 44 EF	Echelle de tabulateur du chariot E, élite	B
P 45	Taquet de tabulateur pica ou élite	C
P 45 S	Taquet de tabulateur économique	C
P 46 C	Axe des taquets de tabulateur pour chariot C	B
P 46 D	Axe des taquets de tabulateur pour chariot D	B
P 46 D×1	Axe des taquets de tabulateur pour chariot D allongé	B
P 46 E	Axe des taquets de tabulateur pour chariot E	B
P 47	Ressort des taquets de tabulateur	B
DP 49 B	Règle d'annulation des taquets de tabulateur, chariot B	C
DP 49 C	Règle d'annulation des taquets de tabulateur, chariot C	C
DP 49 D	Règle d'annulation des taquets de tabulateur, chariot D	C
DP 49 D × 1	Règle d'annulation des taquets de tabulateur, chariot D×1	C
DP 49 E	Règle d'annulation des taquets de tabulateur, chariot E	C
P 52	Coussinet de la règle d'annulation des taquets de tab.	C
BP 57 B	Capot arrière du chariot B	A
BP 57 HC×1	Capot arrière du chariot C	A
BP 57 D	Capot arrière du chariot D	A
BP 57 HD×1	Capot arrière du chariot D allongé	A
BP 57 E	Capot arrière du chariot E	A
P 101 CD	Accroche-ressort pour margeur droit	C
P 215	Plaquette de réglage extérieure de l'échelle de tabulation	B
P 216	Plaquette de réglage intérieure de l'échelle de tabulation	C
P 217	Goujon de fixation de l'échelle de tabulateur	C
P 255 E	Entretoise du croisillon de soutien-papier, chariot E	B
P 807 BF	Crémaillère du chariot B, élite	D
P 807 DF	Crémaillère du chariot D, élite	D
P 886	Coupelle du capot arrière de chariot	A
3.515	Vis de fixation	A
3.869	Axe des taquets de tabulateur pour chariot B	B
50 42 13	Rondelle	D
100 30 16	Vis de fixation	C
100 30 18	Vis de fixation	B
170 40 23	Vis-axe	B
170 40 44	Vis-axe	B
200 40 13	Ecrou hexagonal	B
910 45 11	Ressort	C
910 45 14	Ressort	C

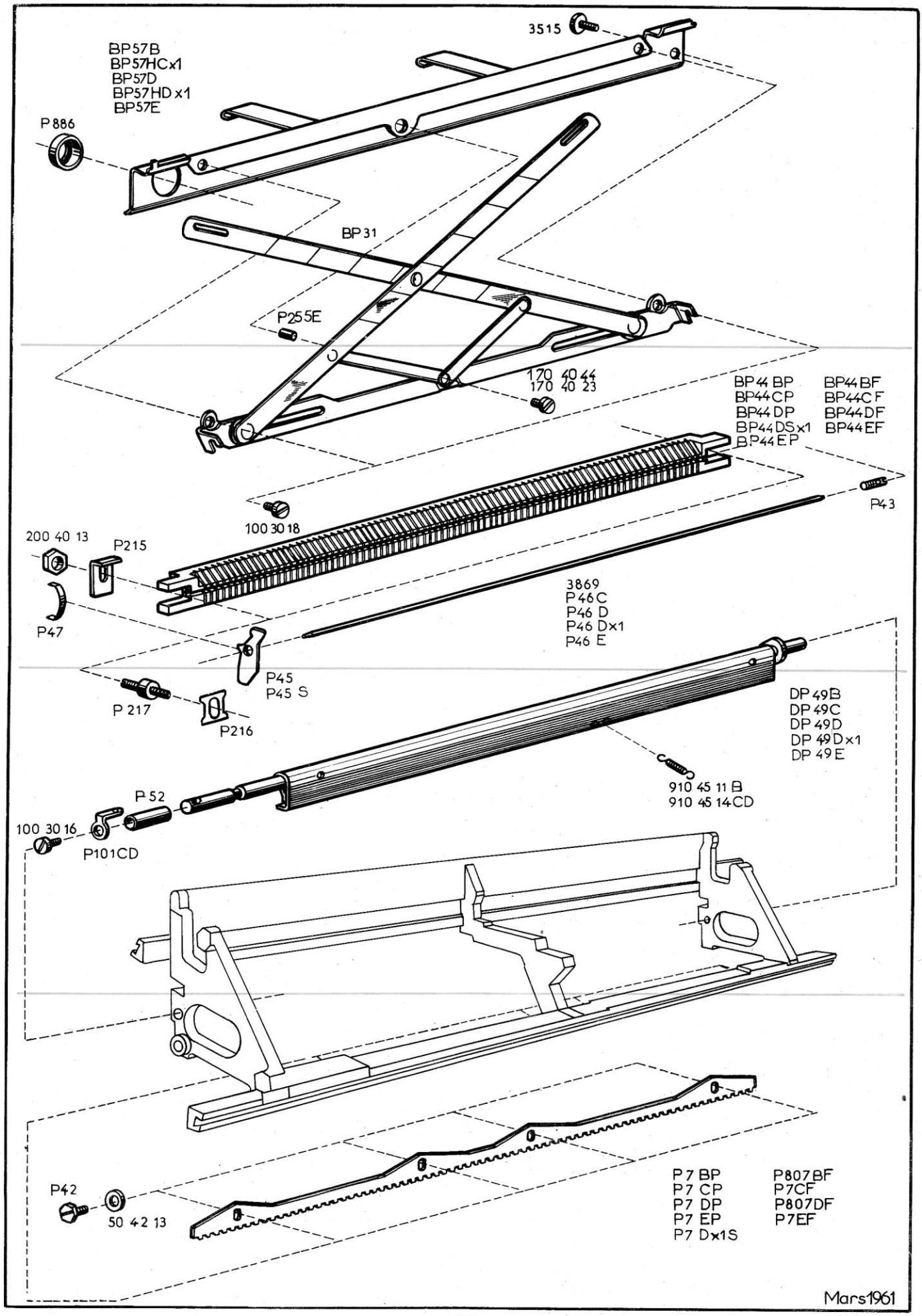
3515
BP57B
BP57HCx1
BP57D
BP57HDx1
BP57E
P886
BP31
P255E
170 40 44
170 40 23
BP44 BP
BP44CP
BP44 DP
BP44DSx1
BP44EP
BP44BF
BP44CF
BP44DF
BP44EF
P43
100 30 18
200 40 13
P215
P47
3869
P46C
P46 D
P46 Dx1
P46 E
P45
P45 S
P 217
P216
DP 49B
DP 49C
DP 49D
DP 49Dx1
DP 49E
910 45 11 B
910 45 14CD
P 52
100 30 16
P101CD
P42
50 42 13
P7 BP
P7 CP
P7 DP
P7 EP
P7 Dx1S
P807BF
P7CF
P807DF
P7EF
Mars1961

REFERENCES	D E S I G N A T I O N S	REPERES
P 18	Axe pivot des crémaillères des margeurs, chariot B-D	C
P 18 HC	Axe pivot des crémaillères des margeurs, chariot C	C
P 18 HD	Axe pivot des crémaillères des margeurs, chariot Dallongé	C
P 18 E	Axe pivot des crémaillères des margeurs, chariot E	C
P 68 D × 1	Rail des margeurs chariot D allongé	C
DP 68 E	Rail des margeurs chariot E	B
BP 69 BP	Crémaillère du margeur gauche, chariot B pica	C
BP 69 BF	Crémaillère du margeur gauche, chariot B élite	C
BP 69 CP	Crémaillère du margeur gauche, chariot C pica	C
BP 69 CF	Crémaillère du margeur gauche, chariot C élite	C
BP 69 DP	Crémaillère du margeur gauche, chariot D pica	C
BP 69 DF	Crémaillère du margeur gauche, chariot D élite	C
BP 69 DS×1	Crémaillère du margeur gauche, chariot D économique	C
BP 69 EP	Crémaillère du margeur gauche, chariot E pica	C
BP 69 EF	Crémaillère du margeur gauche, chariot E élite	C
BP 70 BP	Crémaillère du margeur droit, chariot B pica	C
BP 70 BF	Crémaillère du margeur droit, chariot B élite	C
BP 70 CP	Crémaillère du margeur droit, chariot C pica	C
BP 70 CP	Crémaillère du margeur droit, chariot C élite	C
BP 70 DP	Crémaillère du margeur droit, chariot D pica	C
BP 70 DF	Crémaillère du margeur droit, chariot D élite	C
BP 70 DS×1	Crémaillère du margeur droit, chariot D économique	C
BP 70 EP	Crémaillère du margeur droit, chariot E pica	C
BP 70 EF	Crémaillère du margeur droit, chariot E élite	C
P 73	Support de l'axe de pivot des crémaillères de margeurs	C
P 73 H	Support des étriers pour plaque guide-papier	C
DP 76 P	Margeur gauche pica	A
DP 76 F	Margeur gauche élite	A
DP 76 S	Margeur gauche économique	A
DP 77 P	Margeur droit pica	A
DP 77 F	Margeur droit élite	A
DP 77 S	Margeur droit économique	A
P 114	Ressort des crémaillères de margeurs B-C-D-D allongé	C
P 114 E	Ressort des crémaillères de margeurs E	C
P 203 CD	Plaquette du rail des margeurs chariot C et D allongé	B
BP 230 HC	Etrier pour plaque inférieure de guidage chariot C	B
BP 230 HD	Etrier pour plaque inférieure de guidage chariot Dallongé	B
BP 230 E	Etrier pour plaque inférieure de guidage chariot E	B
P 245 E	Support des rails de margeurs chariot E	B
P 768 B	Rail des margeurs chariot B	B
P 768 C	Rail des margeurs chariot C	B
P 768 D	Rail des margeurs chariot D	B
P 884	Plaquette du rail des margeurs chariot B et D	B
P 887	Vis des plaquettes de réglage	C
100 30 20	Vis de fixation	B - C
360 25 11	Rondelle élastique	C
360 32 11	Rondelle élastique	B
910 35 20	Ressort de rappel du margeur droit, chariot B	A
910 35 24	Ressort de rappel du margeur gauche, chariot C	A
910 35 25	Ressort de rappel du margeur droit, chariot D	A
910 35 26	Ressort de rappel du margeur gauche et droit, chariot E	A
910 40 14	Ressort de rappel du margeur gauche, chariot B	A
910 40 24	Ressort de rappel du margeur droit, chariot C	A
910 40 25	Ressort de rappel du margeur gauche, chariot D	A
910 50 17	Ressort de rappel de l'étrier de plaque guide-papier	B

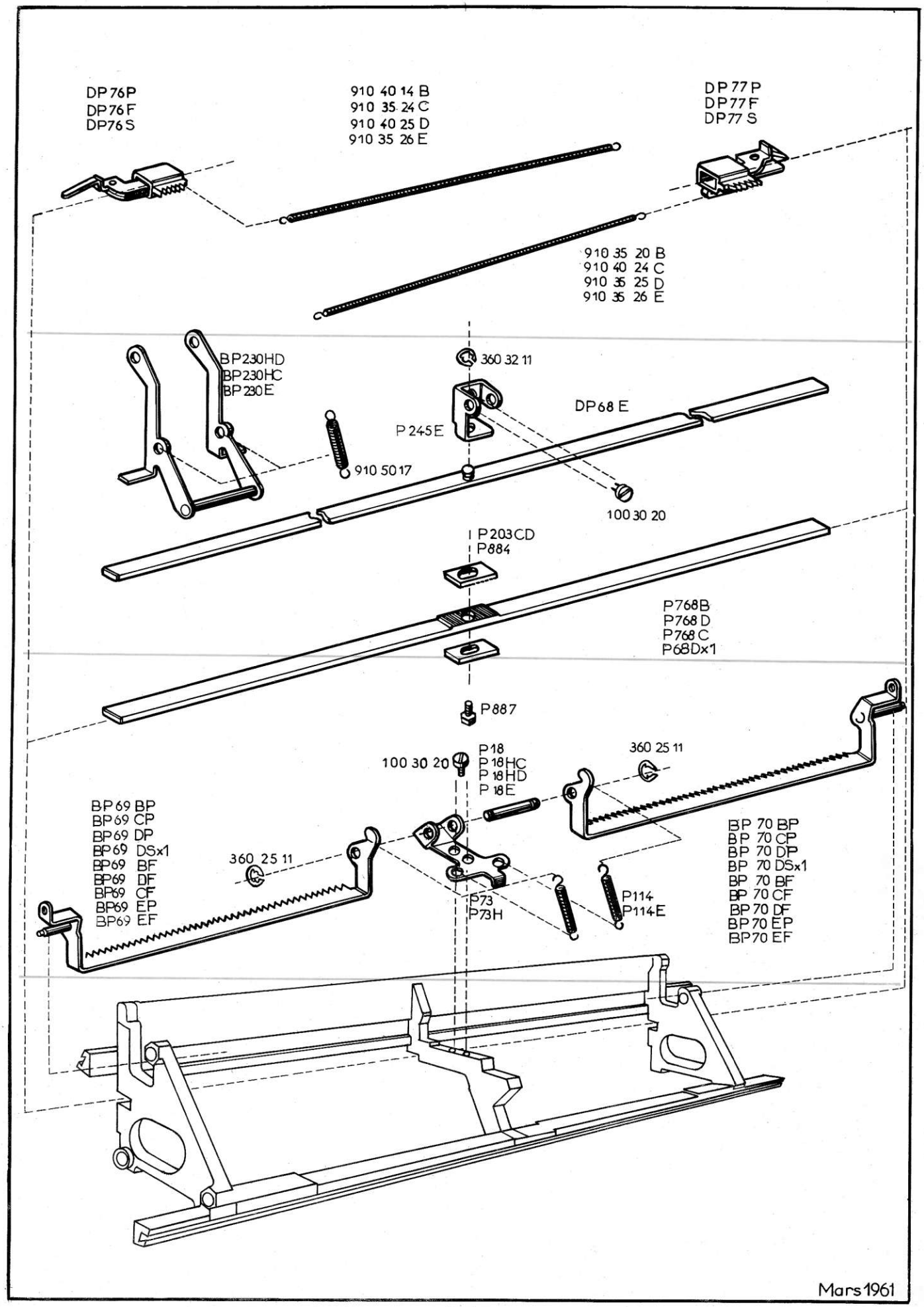
DP76P
DP76F
DP76S
910 40 14 B
910 35 24 C
910 40 25 D
910 35 26 E
DP77P
DP77F
DP77S
910 35 20 B
910 40 24 C
910 35 25 D
910 35 26 E
BP230HD
BP230HC
BP230E
360 32 11
DP68 E
P245E
910 50 17
100 30 20
P203CD
P884
P768B
P768D
P768C
P68Dx1
P887
P18
P18HC
P18HD
P18E
100 30 20
360 25 11
BP69 BP
BP69 CP
BP69 DP
BP69 DSx1
BP69 BF
BP69 DF
BP69 CF
BP69 EP
BP69 EF
360 25 11
P73
P73H
P114
P114E
BP 70 BP
BP 70 CP
BP 70 DP
BP 70 DSx1
BP 70 BF
BP 70 CF
BP 70 DF
BP 70 EP
BP70 EF
A
B
C
D

Mars 1961

REFERENCES	D E S I G N A T I O N S	REPERES
K 552 B	Feutre du guide-papier supérieur	C
P 6 B	Revêtement insonore de la plaque appui-papier, chariot B	B
P 6 HC	Revêtement insonore de la plaque appui-papier, chariot C	B
P 6 D	Revêtement insonore de la plaque appui-papier, chariot D	B
P 6 D×1E	Revêtement insonore de la plaque appui-papier, chariot D×1	B
P 6 HD×1E	Revêtement insonore de la plaque appui-papier, chariot E	B
P 13	Ressort de l'ensemble des rouleaux guide-papier	C
P 22 HC	Revêtement insonore du guide-papier supérieur, chariot C	C
P 22 HD×1	Revêtement insonore du guide-papier supérieur, chariot D×1	C
P 22 E	Revêtement insonore du guide-papier supérieur, chariot E	C
BP 32 B	Tringle support des rouleaux guide-papier, chariot B	C
BP 32 HC	Tringle support des rouleaux guide-papier, chariot C	C
BP 32 D	Tringle support des rouleaux guide-papier, chariot D	C
BP 32 HD×1	Tringle support des rouleaux guide-papier, chariot D×1	C
BP 32 E	Tringle support des rouleaux guide-papier, chariot E	C
P 36	Guide des ressorts de l'ensemble des rouleaux G.P.	C
P 37	Rondelle des ressorts de l'ensemble des rouleaux G.P.	C
P 39 HCP	Règle graduée des rouleaux G.P., chariot C pica	D
P 39 HCF	Règle graduée des rouleaux G.P., chariot C élite	D
P 39 HDS×1	Règle graduée des rouleaux G.P., chariot D économique	D
P 39 EP	Règle graduée des rouleaux G.P., chariot E pica	D
P 39 EF	Règle graduée des rouleaux G.P., chariot E élite	D
P 40	Axe du guide-papier supérieur	B
BP 58 B	Plaque appui-papier, chariot B	A
BP 58 HC	Plaque appui-papier, chariot C	A
BP 58 D	Plaque appui-papier, chariot D	A
BP 58 HD×1	Plaque appui-papier, chariot D allongé	A
BP 58 E	Plaque appui-papier, chariot E	A
BP 61	Règle de l'aligneur de marge	A
P 62	Ressort de l'aligneur de marge	A
BP 64 B	Guide-papier supérieur chariot B	C
BP 64 HC	Guide-papier supérieur chariot C	C
BP 64 D	Guide-papier supérieur chariot D	C
BP 64 HD×1	Guide-papier supérieur chariot D allongé	C
BP 64 E	Guide-papier supérieur chariot E	C
P 65	Ressort de rappel du guide-papier supérieur	B
P 96	Tube intermédiaire des rouleaux guide-papier	D
CP 273 H	Bras de commande de levée des rouleaux G.P.	D
P 522 D	Revêtement insonore du guide-papier supérieur chariot D	C
P 597	Ressort des rouleaux guide-papier	D
P 795	Rouleaux guide-papier	D
P 839 BP	Règle graduée des rouleaux guide-papier, chariot B pica	D
P 839 BF	Règle graduée des rouleaux guide-papier, chariot B élite	D
P 839 DP	Règle graduée des rouleaux guide-papier, chariot D pica	D
P 839 DF	Règle graduée des rouleaux guide-papier, chariot D élite	D
P 889	Rondelle de la règle graduée	D
6.518	Vis de la règle graduée	D
121 30 20	Vis de la plaque appui-papier	A
360 32 11	Rondelle élastique	B - C

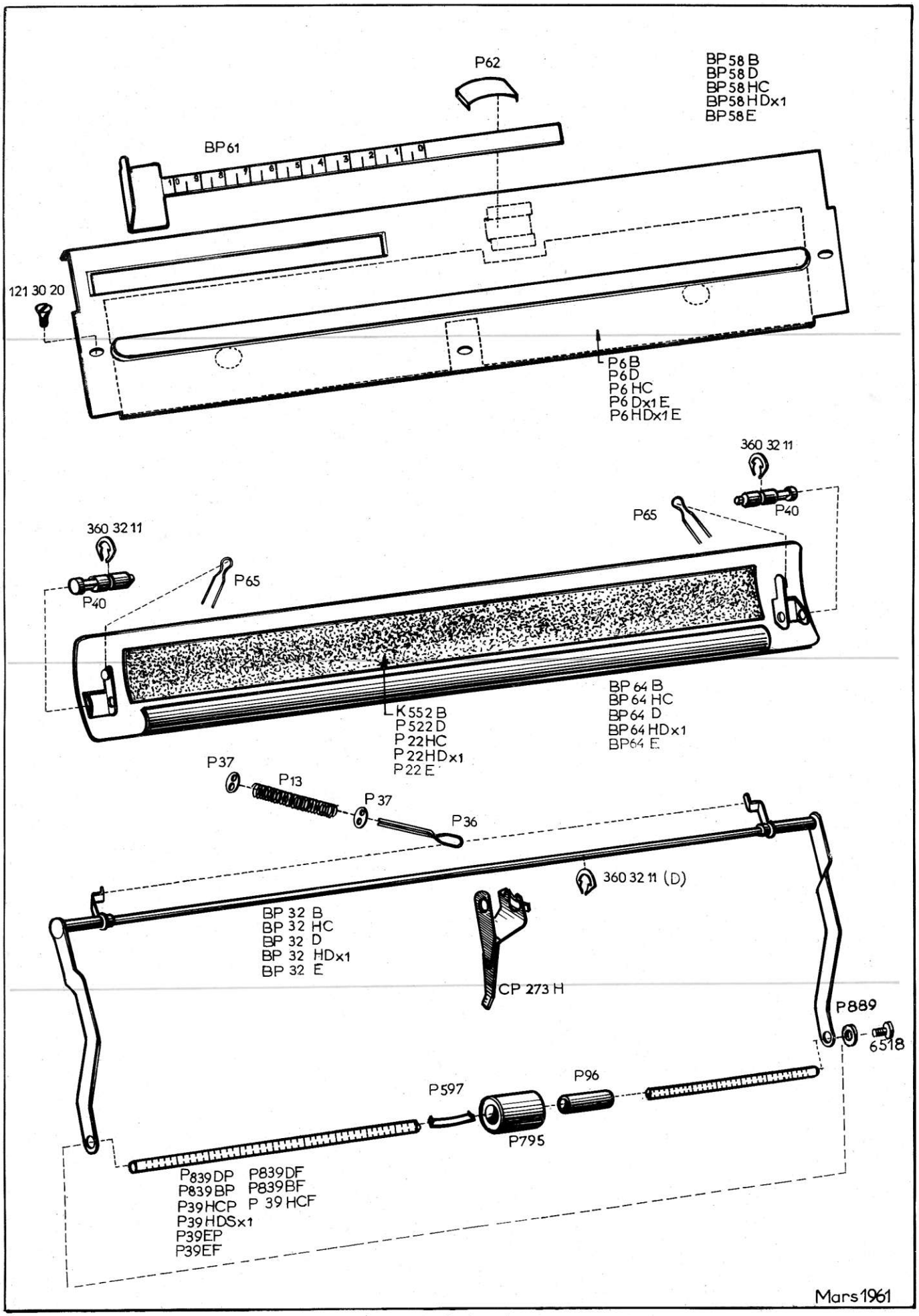
P62
BP 58 B
BP 58 D
BP 58 HC
BP58 HDx1
BP 58 E
BP61
121 30 20
P6 B
P6 D
P6 HC
P6 Dx1 E
P6 HDx1 E
360 32 11
P40
P65
360 32 11
P40
P65
K 552 B
P 522 D
P 22 HC
P 22 HDx1
P 22 E
BP 64 B
BP 64 HC
BP 64 D
BP 64 HDx1
BP64 E
P37
P13
P 37
P36
360 32 11 (D)
BP 32 B
BP 32 HC
BP 32 D
BP 32 HDx1
BP 32 E
CP 273 H
P889
6518
P597
P96
P795
P839DP
P839BP
P39HCP
P39HDSx1
P39EP
P39EF
P839DF
P839BF
P 39 HCF
Mars 1961

REFERENCES	D E S I G N A T I O N S	REPERES
BP 9 B	Arbre de dégagement des rouleaux presse-papier chariot B	B
CP 9 HC	Arbre de dégagement des rouleaux presse-papier chariot C	B
BP 9HD×2	Arbre de dégagement des rouleaux presse-papier chariot D×2	B
BP 9 E×1	Arbre de dégagement des rouleaux presse-papier chariot E	B
P 12 H×2	Bras des rouleaux presse-papier avant	B
P 17 B	Ressort des rouleaux presse-papier AV et AR chariot B	C
P 17 HC	Ressort des rouleaux presse-papier arrière chariot C	C
P 17 D	Ressort des rouleaux presse-papier arrière chariot D	C
P 17HD×1	Ressort des rouleaux presse-papier AV et AR chariot D×1	C
P 17 E	Ressort des rouleaux presse-papier AV et AR chariot E	C
P 21 H×2	Bras arrière des rouleaux presse-papier	B
P 42	Vis des supports des rouleaux presse-papier	C
BP 53 B	Bande pivotante de débrayage de chariot B	D
BP 53 C	Bande pivotante de débrayage de chariot C	D
BP 53 D	Bande pivotante de débrayage de chariot D	D
BP 53 D×1	Bande pivotante de débrayage de chariot D allongé	D
BP 53 E	Bande pivotante de débrayage de chariot E	D
P 82	Ecrou papillon de réglage des ressorts de rouleaux P. P.	C
P 85	Ressort de rappel de l'arbre de dég^{t}. des rouleaux ch^{t}B-D	B
P 85 H×1	Ressort de rappel de l'arbre de dég^{t}. des rouleaux ch^{t}C-D×1	B
P 85 ×1	Ressort de rappel de l'arbre de dég^{t}. des rouleaux ch^{t} E	B
P 109 B	Plaquette des supports des rouleaux AV et AR ch^{ts} B-C-D-D×1	B
P 109 H	Plaquette des supports des rouleaux AV et AR chariot E	B
P 110	Axe des supports des rouleaux presse-papier, chariots B-C-D	C
P 110 H	Axe des supports des rouleaux presse-papier, chariot D×1-E	C
P 111	Bague des bras des rouleaux pour chariots B-C-D	B
P 111 H	Bague des bras des rouleaux pour chariots D allongé et E	B
P 112 B	Support gauche des rouleaux pour chariots B-C-D	B
P 112 H	Support gauche des rouleaux pour chariots D allongé et E	B
P 113 B	Support droit des rouleaux pour chariots B-C-D	B
P 113 H	Support droit des rouleaux pour chariots D allongé et E	B
P 204 D	Ressort des rouleaux presse-papier avant chariot D	C
P 204 HC	Ressort des rouleaux presse-papier avant chariot C	C
BP 709 D	Arbre de dégagement des rouleaux presse-papier chariot D	B
P 812	Support gauche des rouleaux presse-papier chariot D	B
P 813 D	Support droit des rouleaux presse-papier chariot D	B
P 851 X1D	Bras central du rouleau presse-papier avant	D
P 853 D	Rondelle d'épaisseur des axes des rouleaux presse-papier	C
P 854 X1D	Arbre de commande droit des bras centraux	C
P 855 ×1D	Arbre de commande gauche des bras centraux	C
P 856 D	Accroche-ressort central	C
P 858 D	Came de commande des bras centraux	C
P 859 D	Plaque de l'arbre de dégagement des rouleaux	C
50 42 13	Rondelle des axes support des rouleaux presse-papier	C
100 30 17	Vis des bras des rouleaux presse-papier, chariot D	D
161 40 33	Goujon de réglage des ressorts de rouleaux, chariot D	C
161 40 35	Goujon de réglage des ressorts de rouleaux, ch^{ts} B-C-D-D×1-E	C
200 40 11	Ecrou hexagonal	B - C
360 25 11	Rondelle élastique	C
910 35 16	Ressort	C
910 40 21	Ressort	D

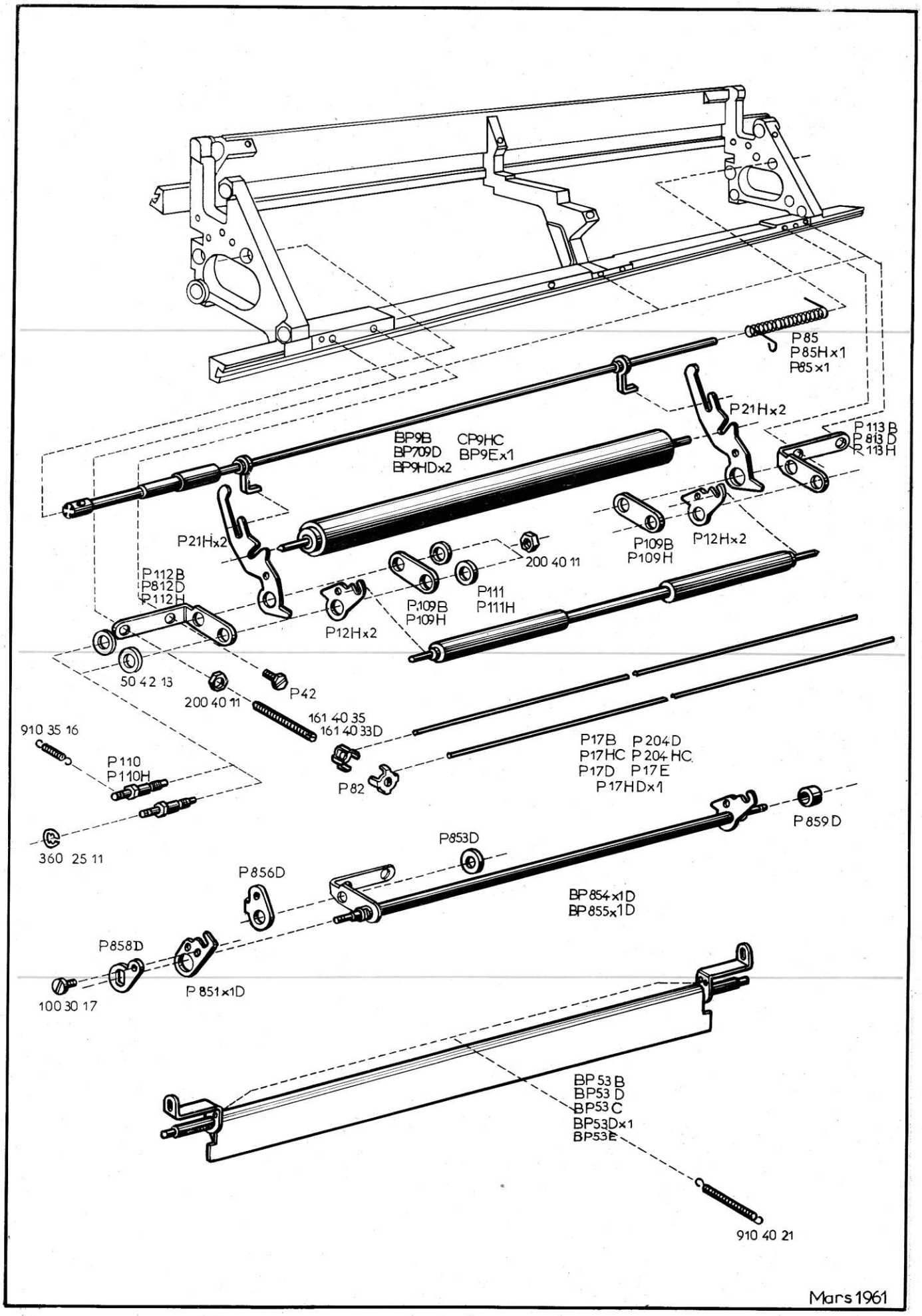
P85
P85Hx1
P85x1
P21Hx2
P113B
P813D
P113H
BP9B
BP709D
BP9Hdx2
CP9HC
BP9Ex1
P21Hx2
P109B
P109H
P12Hx2
200 40 11
P112B
P812D
P112H
P109B
P109H
P111
P111H
P12Hx2
50 42 13
200 40 11
P42
161 40 35
161 40 33D
910 35 16
P110
P110H
P82
P17B
P17HC
P17D
P204D
P204HC
P17E
P17HDx1
P859D
360 25 11
P853D
P856D
BP854x1D
BP855x1D
P858D
P851x1D
100 30 17
BP53B
BP53D
BP53C
BP53Dx1
BP53E
910 40 21
Mars 1961

REFERENCES	D E S I G N A T I O N S	REPERES
CP 14 B×1	Rouleau presse-papier avant chariot B sans axe	B
CP 14HCE×1	Rouleau presse-papier avant chariots C et E sans axe	B
CP 14 ×1D	Rouleau presse-papier avant chariot D sans axe	B
CP 14HD×2EX1	Rouleau presse-papier avant chariots D allongé, E sans axe	A
P 19 B×1	Axe des rouleaux presse-papier AV et AR chariot B	D
P 19 HCE×1	Axe des rouleaux presse-papier AV et AR chariot C	D
P 19 ×1D	Axe des rouleaux presse-papier AV et AR chariot D	D
P 19HD×1E	Axe des rouleaux presse-papier AV et AR chariot D allongé	D
CP 23 B×1	Rouleau presse-papier AR chariot B sans axe	C
CP 23 HCEX1	Rouleau presse-papier AR chariots C et E sans axe	C
CP23HD×2EX1	Rouleau presse-papier AR chariot D allongé sans axe	B - C
P 56 B	Amortisseur de la plaque inférieure de guidage chariot B	C
P 56 HCE	Amortisseur de la plaque inférieure de guidage chariot C	C
P 56 HD×1E	Amortisseur de la plaque inférieure de guidage chariot E	B
BP 63 B	Règle de placage du papier chariot B	B
BP 63 HC	Règle de placage du papier chariot C	B
BP 63 D	Règle de placage du papier chariot D	B
BP 63 HD×1	Règle de placage du papier chariot D allongé	B
BP 63 E	Règle de placage du papier chariot E	B
BP 78 B×2	Plaque inférieure de guidage du papier, chariot B	C
BP 78 HC×1	Plaque inférieure de guidage du papier, chariot C	C
BP 78 HD×1	Plaque inférieure de guidage du papier, chariot D allongé	C
BP 78 E	Plaque inférieure de guidage du papier, chariot E	C
P 456 D	Amortisseur de la plaque inférieure de guidage chariot D	B
CP 723 ×1D	Rouleau presse-papier arrière chariot D	C
BP 778 ×1D	Plaque inférieure de guidage du papier chariot D	C
P 857 ×1D	Axe des rouleaux presse-papier arrière chariot D	D
AT 1 HC	Cylindre complet chariot C	D
AT 1 D×1	Cylindre complet chariot D allongé	C
AT 1 E	Cylindre complet chariot E	C
T 6 ×1	Ressort d'entraînement du cylindre	A - B
AT 8 B	Cylindre double couche chariot B	A
AT 8 C	Cylindre double couche chariot C	A
AT 8 D	Cylindre double couche chariot D	A
AT 501 B	Cylindre complet chariot B	D
AT 501 D×1	Cylindre complet chariot D	D
T 807	Plaquette d'appui du cylindre	A
T 823	Bascule gauche du cylindre	A
T 826	Bascule droite du cylindre	A
T 855	Butée de la bascule gauche du cylindre	A
100 30 16	Vis de fixation	A
312 24 13	Rondelle des axes des rouleaux presse-papier	C - D
360 25 11	Rondelle élastique de la règle de placage du papier	B
910 35 16	Ressort	B - C

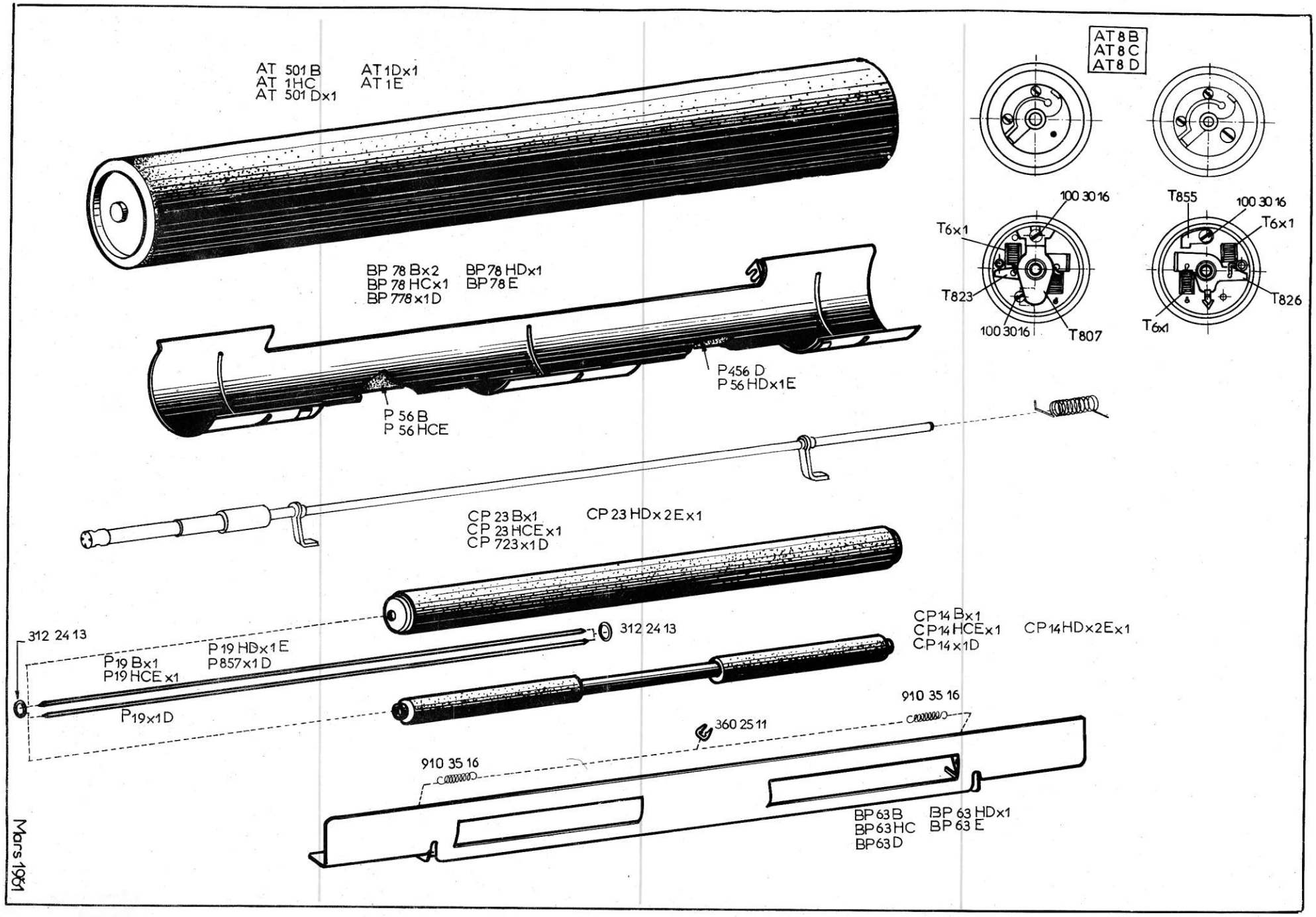
AT 501 B
AT 1HC
AT 501 Dx1
AT 1Dx1
AT 1E
AT 8 B
AT 8 C
AT 8 D
100 30 16
T6x1
T823
100 30 16
T807
T855
100 30 16
T6x1
T826
T6x1
BP 78 Bx2
BP 78 HCx1
BP 778x1D
BP 78 HDx1
BP 78 E
P 456 D
P 56 HDx1E
P 56 B
P 56 HCE
CP 23 Bx1
CP 23 HCEx1
CP 723x1D
CP 23 HDx2Ex1
312 24 13
312 24 13
P19 Bx1
P19 HCEx1
P19 HDx1E
P857x1D
P19x1D
CP14 Bx1
CP14 HCEx1
CP14x1D
CP14HDx2Ex1
910 35 16
360 25 11
910 35 16
BP 63 B
BP 63 HC
BP 63 D
BP 63 HDx1
BP 63 E

Mars 1961

REFERENCES	D E S I G N A T I O N S	REPERES
P 42	Vis de la butée réglable du chariot	B
CR 13	Cliquet d'interligne	B
R 26 × 1	Platine du carter gauche du chariot	D
R 28	Moyeu du bouton gauche du cylindre	C
R 29	Plaquette d'arrêt du ressort d'embrayage du cylindre	D
CR 38	Axe du cylindre	D
R 39	Ressort de verrouillage des axes du cylindre	D
R 40	Ressort d'embrayage du cylindre	C
CR 41	Canon gauche du cylindre	A
R 44	Ecrou de l'entraîneur du cylindre	B
R 75	Vis des boutons de cylindre	D
R 76	Vis de blocage	C
EC 1.416	Carter complet	A-B-C-D
EC 1.421	Couvercle du carter gauche	C
R 506	Revêtement insonore du couvercle du carter gauche	C
CR 511	Came de changement d'interligne (66 dents)	B
DR 518	Levier de changement d'interligne (66 dents)	B
R 535	Bouton du levier de changement d'interligne	B
R 536	Plaque indicatrice d'interligne (66 dents)	A
R 537	Bouton du cylindre	D
CR 543	Entraîneur du cylindre	C
R 545	Rochet d'interligne (66 dents)	C
R 546	Cône d'embrayage du cylindre	C
R 597	Vis de blocage	A - B
R 650	Support de la butée réglable	B
R 651	Coin de la butée réglable	B
EC 1	Carter gauche du chariot	B
R 804	Butée du chariot	B
3.544	Vis-axe	B
100 30 14	Vis de fixation	C
100 30 15	Vis de fixation	B
100 30 18	Vis de fixation	D
910 35 522	Ressort de rappel	A - B

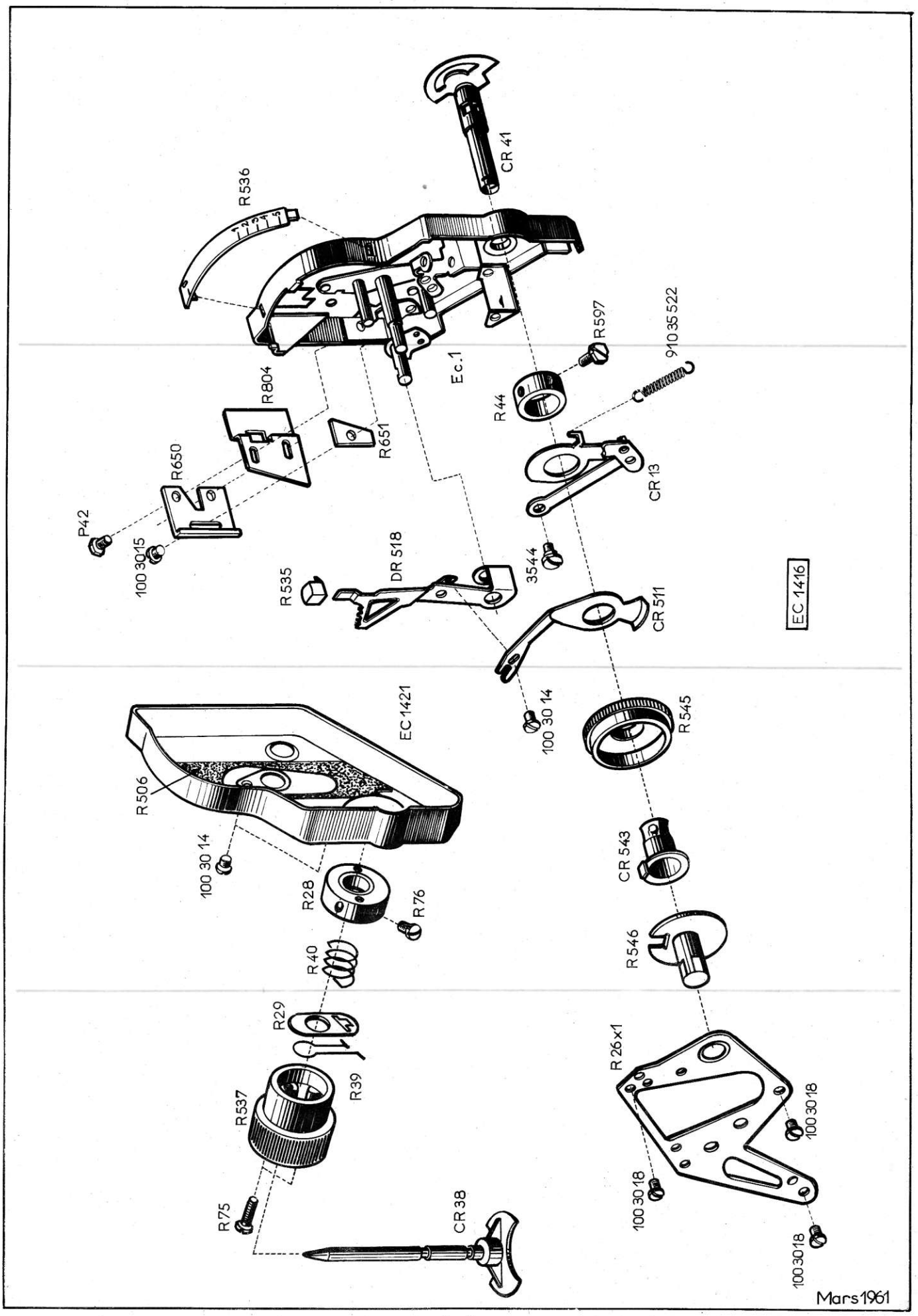
R536
CR 41
Ec.1
R597
910 35 522
R804
R651
R44
R650
CR 13
P42
100 30 15
DR 518
3544
R535
CR 511
EC 1416
EC 1421
100 30 14
R545
R506
100 30 14
CR 543
R28
R76
R546
R40
R29
R26x1
R39
R537
100 30 18
100 30 18
R75
CR 38
100 30 18
Mars 1961

REFERENCES	D E S I G N A T I O N S	REPERES
P 2	Palier de l'axe du bras de retour automatique	D
BP 3	Bras de retour automatique du chariot	D
P 885	Rondelle du bras de retour automatique	D
DR 5	Levier gauche de débrayage du chariot	B
R 9	Axe du galet d'interligne	B
DR 19	Poussoir de dégagement de la crémaillère des margeurs	B
R 33	Bouton du levier gauche de débrayage du chariot	B
R 34	Bouton de commande automatique des margeurs	B
DR 48	Levier de dégagement du galet d'interligne	D
CR 52	Bras de crantage du changement d'interligne complet	A
R 54	Axe du bras de crantage CR 52 et du levier de sécurité R53	A
R 64	Levier du retour automatique de commande d'interligne	B - C
R 65	Tube amortisseur du ressort du galet d'interligne	B
CR 65	Ressort du galet d'interligne complet	A
R 70	Galet du bras de crantage	B
R 71	Vis de fixation	D
R 72	Ressort plat	B
R 74	Galet d'interligne	B
R 507	Support du bras réglable du galet d'interligne	B
R 508	Bras réglable du galet d'interligne	B
R 531	Levier de dégagement du papier	D
R 532	Levier d'annulation totale des taquets de tabulateur	D
R 535	Bouton du levier de dégagement du galet d'interligne	D
R 590	Ressort de rappel	C
R 595	Rondelle entretoise	C
R 598 CE	Rondelle	C
P 5.021	Levier intermédiaire d'interligne	C
100 30 14	Vis de blocage	B - C
170 40 26	Vis-axe	C
230 15 19	Goupille fendue du bras de retour automatique	D
360 20 11	Rondelle	B
360 25 11	Rondelle	B
910 35 21	Ressort de rappel	B - D
910 45 12	Ressort de rappel	A

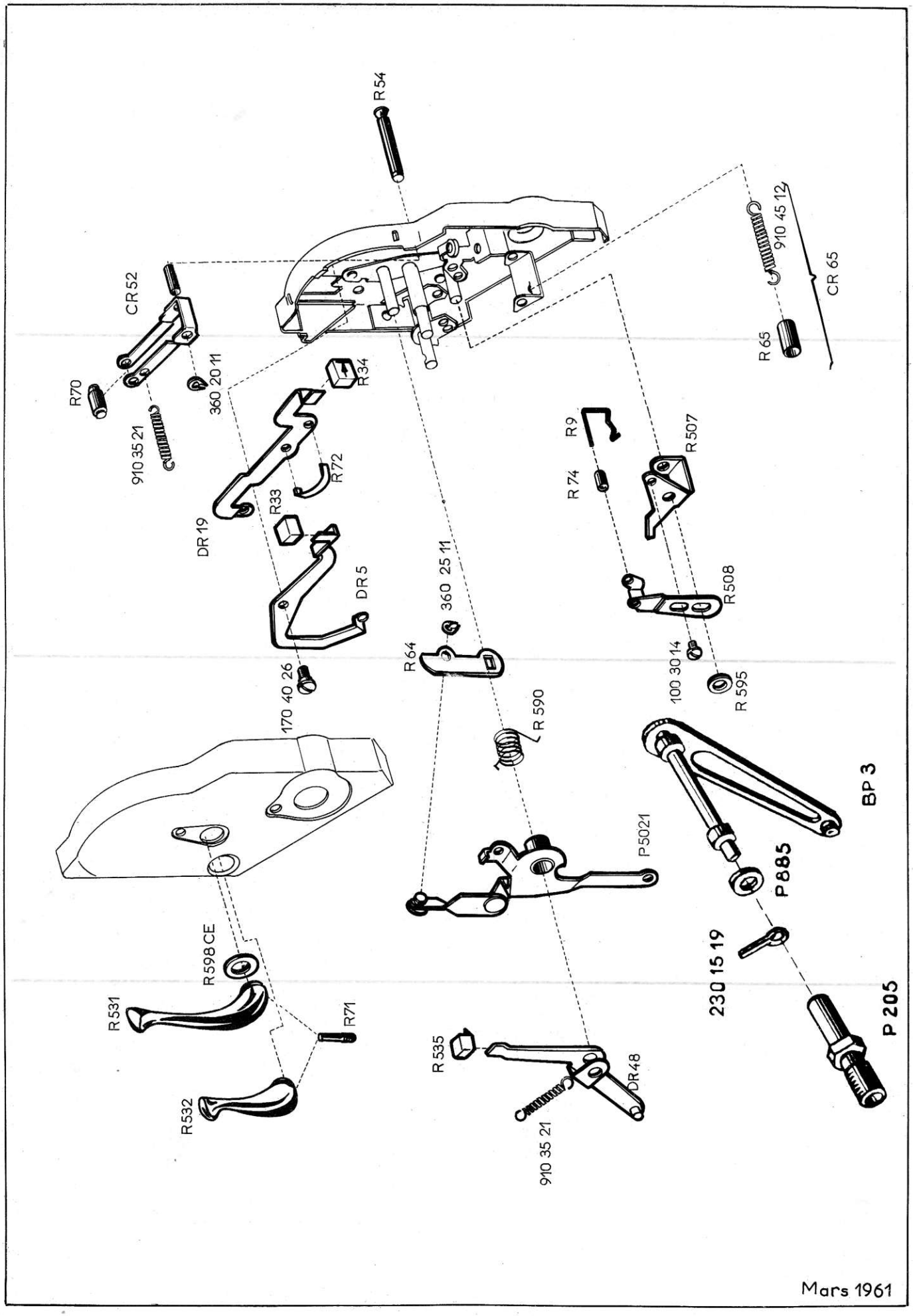
R54
CR52
R70
910 35 21
360 20 11
R34
R72
R33
DR19
DR5
170 40 26
R598CE
R531
R532
R71
360 25 11
R64
R590
P5021
R535
DR48
910 35 21
R9
R74
R507
R508
100 30 14
R595
910 45 12
CR65
R65
BP3
P885
230 15 19
P205

Mars 1961

REFERENCES	D E S I G N A T I O N S	REPERES
R 29	Plaquette de verrouillage de l'axe droit du cylindre	B
R 33	Bouton du levier droit de débrayage du chariot	C
R 34	Bouton de commande automatique du margeur droit	C - D
CR 38	Axe du cylindre	A
R 39	Ressort de verrouillage des axes du cylindre	B
R 72	Ressort plat du levier droit de débrayage du chariot	C
R 75	Vis de fixation	B - C
R 76	Vis de blocage du moyeu du bouton droit du cylindre	B
R 535	Bouton du levier de réglage de l'introduction du papier	B
R 537	Bouton de cylindre droit	B
R 597	Vis de blocage	C
CS 1x1	Carter droit du chariot	D
S 11	Mâchoire à talon du frein de secteur d'introduction du pap.	A - B
S 12	Mâchoire du frein du secteur de sûreté	B
CS 15	Canon droit du cylindre	D
CS 16	Pignon du canon droit du cylindre	D
S 17	Butée de repos du secteur de sûreté	D
DS 18	Levier droit de débrayage du chariot	B
DS 19	Poussoir de dégagement de crémaillère du margeur droit	C
CS 20	Platine du carter droit	A
CS 28	Moyeu du bouton droit du cylindre	B - C
S 31 P	Plaque indicatrice de l'introduction du papier Pica	D
S 31 F	Plaque indicatrice de l'introduction du papier Elite	D
S 31 S	Plaque indicatrice de l'introduction du papier Economique	D
S 33	Agrafe de la butée de repos du secteur d'introduction	D
S 34	Vis à téton	B
S 35	Rondelle élastique	D
S 36	Vis de réglage	A
S 37	Ressort de maintien	B
S 38	Ressort de pression	A
CS 502	Couverlce du carter droit du chariot	C
S 529	Revêtement insonore du couvercle du carter droit du ch^{t}.	C
S 530	Levier d'introduction du papier	B
S 560	Cache supérieur du carter droit du chariot	C
CS 561	Cache latéral du carter droit du chariot	C
S 563	Vis du cache latéral	B
S 564	Entretoise du bras support CS 814	C
S 565	Butée réglable	A
S 566	Butée du levier de réglage	A
DS 803	Levier de réglage	B
CS 805	Roue d'entraînement d'introduction du papier	B
CS 807	Cliquet d'entraînement d'introduction du papier	C
S 810	Secteur de sûreté d'introduction du papier	C
CS 814	Bras support du cliquet d'introduction du papier	C
3.515	Vis de la butée	A
100 30 14	Vis de fixation	C
100 30 18	Vis de fixation	A
170 40 26	Vis-axe	B
910 20 11	Ressort de cliquet	B - C
910 50 13	Ressort de rappel	C
200 30 11	Contre-écrou	C

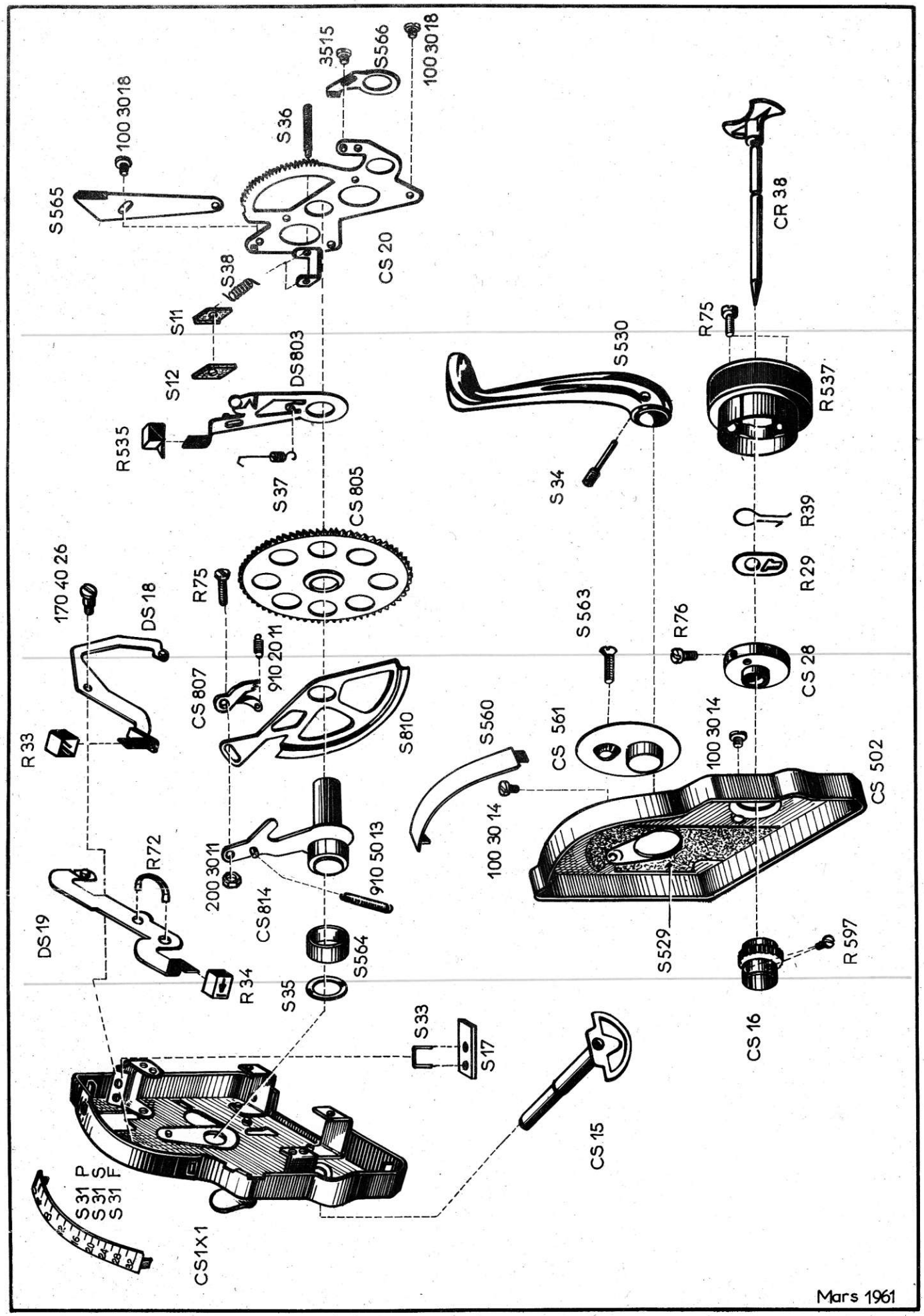
100 30 18
S 565
S 36
3515
S566
100 30 18
CS 20
S38
S11
S12
DS 803
R535
S 37
CS 805
170 40 26
DS 18
R75
910 20 11
CS 807
S810
R 33
DS19
R72
200 3011
CS814
910 50 13
S564
R 34
S 35
S 33
S17
CS1X1
S 31 P
S 31 S
S 31 F
CS 15
CS 16
R 597
S529
CS 502
100 30 14
S 560
100 30 14
CS 561
S 563
R 76
CS 28
R 29
R 39
S 34
S 530
R 537
R 75
CR 38

Mars 1961

REFERENCES	D E S I G N A T I O N S	REPERES
B 1.001	Support principal du temporisateur	A
B 1.002	Levier de réglage du temporisateur	B
B 1.003 J	Coussinet de la vis sans fin	B
B 1.003 K	Coussinet de la vis sans fin	B
B 1.004	Vis sans fin du temporisateur	B
B 1.006	Vis sans fin du temporisateur	B
B 1.007	Roue à vis sans fin du temporisateur	A - B
BB 1.008	Levier de commande du temporisateur	C
CB 1.010	Axe du disque d'entraînement du temporisateur	B
CB 1.012	Disque d'entraînement du temporisateur	B
B 1.014	Ressort de rappel du disque d'entraînement	B
B 1.015	Douille	B
B 1.016	Poussoir	B
BB 1.017	Bascule d'arrêt du temporisateur	C
B 1.020	Ecrou à portée de la bascule	B
E 18	Touche de retour automatique du chariot	D
BE 20 × 1	Levier de touche du retour automatique du chariot	D
AE 1.001	Interrupteur	C
E 1.098	Plaquette isolante	A
E 1.099	Couvercle de l'interrupteur	C
K 3	Amortisseur	D
BK 5 × 1	Poussoir pour enclenchement du retour automatique du cht	D
K 27	Barre pour commande de retour automatique du chariot	D
K 1.002	Poussoir	D
K 1.007	Tirette de commande	C
4.515	Vis pointeau	A - B
50 42 12	Rondelle	C
100 30 20	Vis de fixation	B
100 30 25	Vis de fixation	C
100 30 32	Vis de fixation	D
140 30 18	Vis à tête six pans	C
161 30 22	Vis sans tête	A
170 40 27	Vis-axe	C
200 30 11	Ecrou hexagonal	A
200 40 11	Ecrou hexagonal	A - B
360 25 11	Circlips	C
360 32 11	Circlips	D
362 32 11	Circlips	B
711 40 13	Gaîne isolante	B
711 40 14	Gaîne isolante	A
711 40 15	Gaîne isolante	A
900 62 11	Ressort à compression	B
910 40 13	Ressort de rappel	D

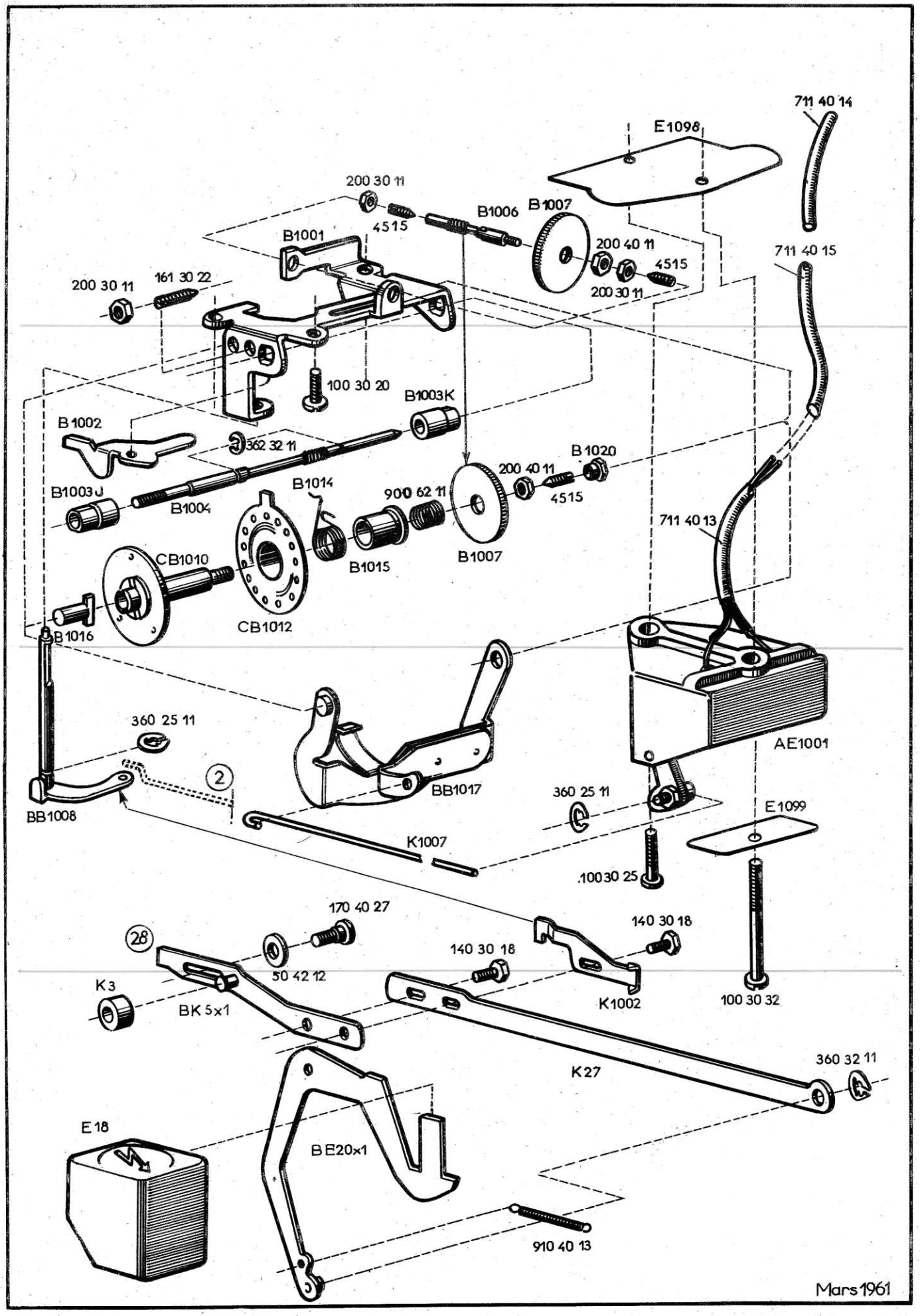
711 40 14
E1098
200 30 11
4515
B1006
B1007
B1001
200 40 11
4515
200 30 11
711 40 15
200 30 11
161 30 22
100 30 20
B1003K
B1002
362 32 11
B1020
200 40 11
4515
B1003J
B1004
B1014
900 62 11
711 40 13
B1015
B1007
CB1010
CB1012
B1016
360 25 11
AE1001
BB1017
BB1008
2
360 25 11
E1099
K1007
100 30 25
170 40 27
140 30 18
28
140 30 18
50 42 12
K3
BK 5x1
K1002
100 30 32
K27
360 32 11
E18
BE20x1
910 40 13
Mars 1961

REFERENCES	D E S I G N A T I O N S	REPERES
BM 4	Bras de débrayage du retour automatique	D
M 7	Crochet de débrayage du retour automatique	C
M 17 ×1	Tirette du balancier de verrouillage	D
BM 63 ×2	Cliquet d'embrayage	A
M 65	Tringle de commande	B
M 66 ×1	Poussoir de commande du retour automatique	A
M 78 ×1	Tirette de verrouillage	C
M 79	Guide de la tirette de verrouillage	B
BM 80 ×1	Balancier de verrouillage	D
BM 82	Levier de déblocage du cliquet BM 63 ×2	C
M 84	Ressort du cliquet BM 63 ×2	A
BM 1.001×1	Plaque de retour automatique du chariot	C
M 1.017	Levier d'embrayage	C
M 1.019	Passe-fil	B
4.518	Vis à tête six pans	D
34 25 11	Amortisseur	B - C
50 32 17	Rondelle	C
50 51 12	Rondelle	A
100 30 16	Vis de fixation	A
100 50 24	Vis de fixation	A
101 30 16	Vis de fixation	C
101 30 18	Vis de fixation	B
170 40 20	Vis-axe	D
170 40 24	Vis-axe	A - C
200 30 11	Ecrou hexagonal	D
303 41 12	Rondelle	B
312 32 11	Rondelle	B - C
360 20 11	Circlips	D
362 32 11	Circlips	B
900 55 11	Ressort à compression	B
910 30 27	Ressort de rappel	A - B
910 40 12	Ressort de rappel	D
910 40 15	Ressort de rappel	B
910 40 16	Ressort de rappel	D
910 45 22	Ressort de rappel	A

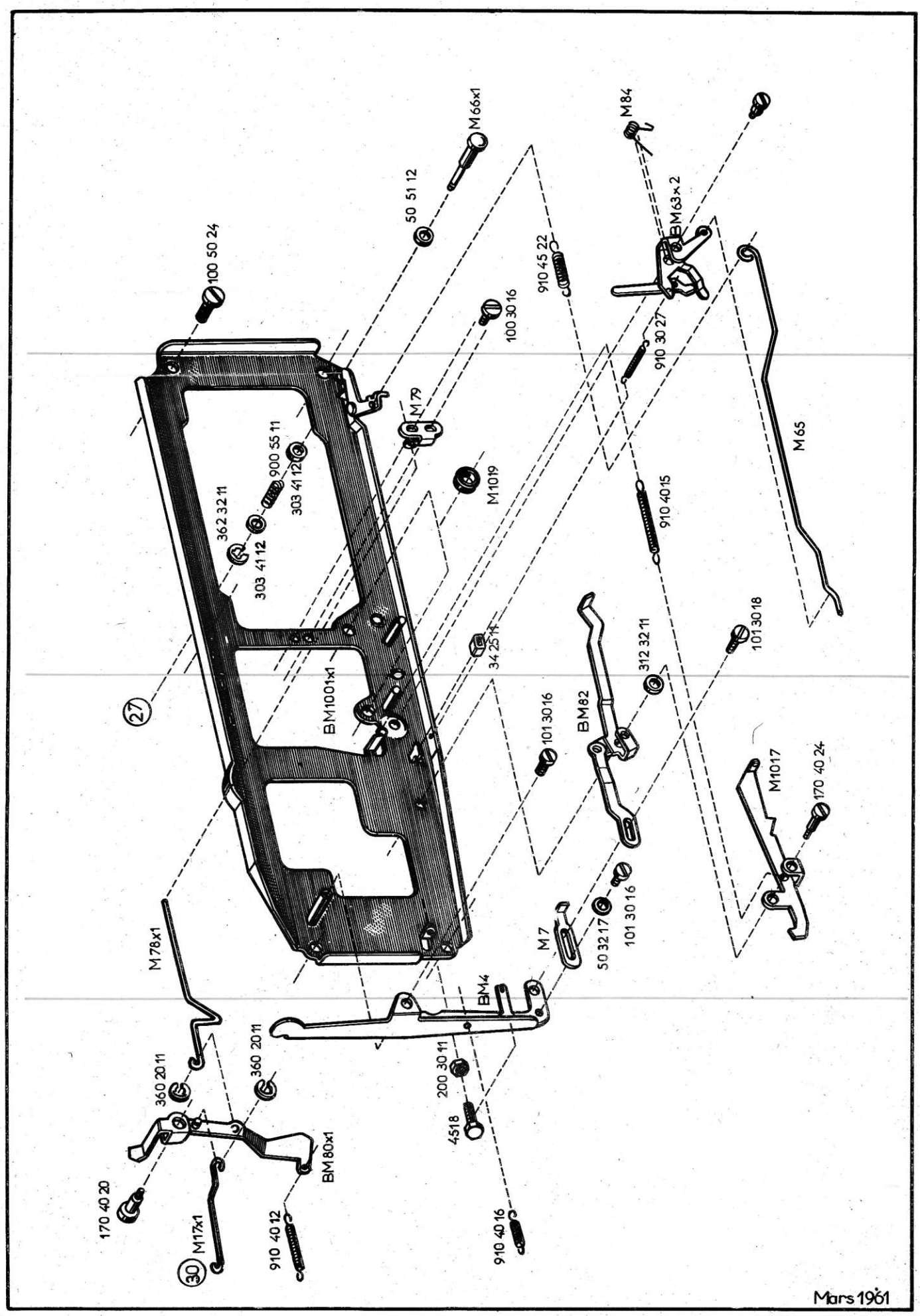
100 50 24
50 51 12
M66x1
M84
BM63x2
910 45 22
100 30 16
910 30 27
M79
M65
900 55 11
303 41 12
M1019
910 40 15
362 32 11
303 41 12
27
BM1001x1
34 25 14
312 32 11
101 30 18
101 30 16
BM82
M1017
170 40 24
M78x1
M7
50 32 17
101 30 16
BM4
360 20 11
360 20 11
200 30 11
4518
BM80x1
170 40 20
M17x1
30
910 40 12
910 40 16
Mars 1961

REFERENCES	D E S I G N A T I O N S	REPERES
A 1.015	Courroie trapézoïdale 5 × 3	A
AA 1.016 J	Poulie	A
MAE 101 H	Moteur asynchrone 110 volts 50 périodes, fils bleus	B
MAE 101 J	Moteur asynchrone 125 volts 50 périodes, fils gris	B
MAE 101 K	Moteur asynchrone 220 volts 50 périodes, fils rouges	B
AEE 140×1H	Condensateur 50 périodes 110 volts, fils bleus	D
AEE 140×1J	Condensateur 50 périodes 125 volts, fils gris	D
AEE 140×1K	Condensateur 50 périodes 220 volts, fils rouges	D
AEE 163×1H	Résistance 50 périodes 110 volts, fils bleus	C
AEE 163×1J	Résistance 50 périodes 125 volts, fils gris	C
AEE 163×1K	Résistance 50 périodes 220 volts, fils rouges	C
AE 180	Bloc de connexion	A
K 1.010	Vis à tête six pans	D
K 1.011 K	Ceinture du condensateur	D
K 1.012	Attache de la ceinture du condensateur	D
K 1.013	Attache de la ceinture du condensateur	D
M 13 K	Tube de liaison	D
M 14	Bride du tube de liaison	D
M 1.020	Support du moteur	A – D
M 1.021	Suspension du moteur	A–B–C
M 1.022	Amortisseur	A
M 1.023 J	Poulie	A
M 1.024×1	Plaquette de base	B
M 1.026×1	Plaquette	B
M 1.027	Bride	A
M 1.029	Vis spéciale	A
M 1.030	Isolant	A – B
M 1.031	Plaquette	A
P 5.078	Cordon d'alimentation	C
V 1.025	Passe-fil	B
W 1126-13	Gaîne isolante	B
100 30 20	Vis de fixation	A – D
100 30 21	Vis de fixation	C
100 40 20	Vis de fixation	A – C
105 30 16	Vis de blocage	A
120 30 21	Vis de fixation	B
312 42 12	Rondelle	A – D
711 40 14	Gaîne isolante	C – D
531.201.11	Resistance 50 periodes 220 volts fils Rouges	

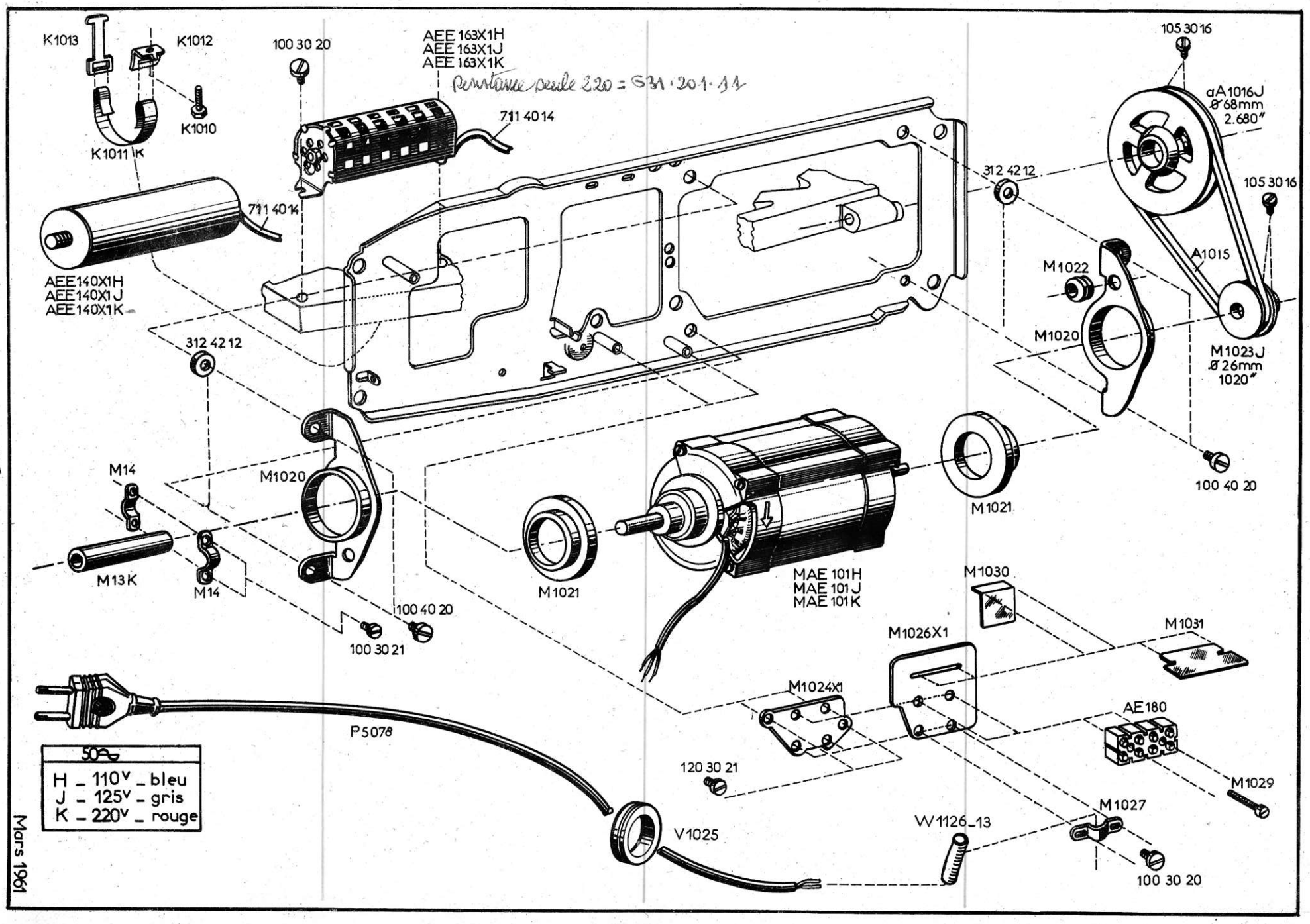
K1013
K1012
K1010
K1011 K
100 30 20
AEE 163X1H
AEE 163X1J
AEE 163X1K
Resistance seule 220 = 531.201.11
711 4014
711 4014
AEE140X1H
AEE140X1J
AEE140X1K
312 42 12
312 42 12
105 30 16
105 30 16
dA1016J
Ø68mm
2.680"
A1015
M1022
M1020
M1023J
Ø26mm
1020"
100 40 20
M1021
M14
M1020
M13K
M14
100 40 20
100 30 21
M1021
MAE 101H
MAE 101J
MAE 101K
M1030
M1031
M1026X1
M1024X1
AE180
P5078
120 30 21
M1029
M1027
W1126_13
V1025
100 30 20
50~
H _ 110V _ bleu
J _ 125V _ gris
K _ 220V _ rouge
Mars 1961

REFERENCES	D E S I G N A T I O N S	REPERES
K 1.010	Vis à tête six pans	D
CM 2	Carter avant du réducteur moteur	D
M 15	Levier de verrouillage	D
M 16	Ecrou spécial	D
M 22	Plaquette de butée réglable	D
CM 24	Levier du manchon à griffes	D
CM 26	Axe du levier du manchon à griffes	D
M 43×1	Manchon à griffes	B
M 44	Anneau du barillet réducteur	A
M 50	Galet de renvoi de bande du retour automatique du chariot	B - C
M 52	Support du galet supérieur	C
BM 53	Bande d'entraînement du retour automatique du chariot	B
M 54	Attache de la bande d'entraînement BM 53	C
M 55	Oeillet de la bande d'entraînement BM 53	B
M 56×1	Protection de la bande d'entraînement	A - B
M 57	Vis-axe des galets	A-B-C
CM 103 K	Carter arrière du réducteur moteur	A - B
M 107	Arbre du barillet de réducteur	B
BM 108	Barillet de réducteur	A
M 113	Ressort spécial du barillet de réducteur	A
M 123	Support du galet inférieur	A
M 1.004	Vis sans fin	A
M 1.007	Coussinet de la vis sans fin	A
M 1.008	Feutre	A
M 1.009	Protection pour feutre M 1.008	A
M 1.010	Rondelle	B
CM 1.011	Roue à vis sans fin	B
M 1.018	Amortisseur	C
M 1.028	Bague du levier de verrouillage	D
100 26 22	Vis de fixation	D
100 30 20	Vis de fixation	A
100 30 21	Vis de fixation	A - D
100 40 20	Vis de fixation	B
102 30 15	Vis de fixation	A
102 30 20	Vis de fixation	D
170 60 19	Vis-axe	B
200 30 11	Ecrou hexagonal	D
303 62 12	Rondelle	B - C
312 36 12	Rondelle	A
313 70 12	Rondelle	C
360 32 11	Circlips	A
600 30 12	Bille	B
600 40 12	Bille	D
900 87 11	Ressort à compression	C
910 40 12	Ressort de rappel	D
910 45 21	Ressort de rappel	D

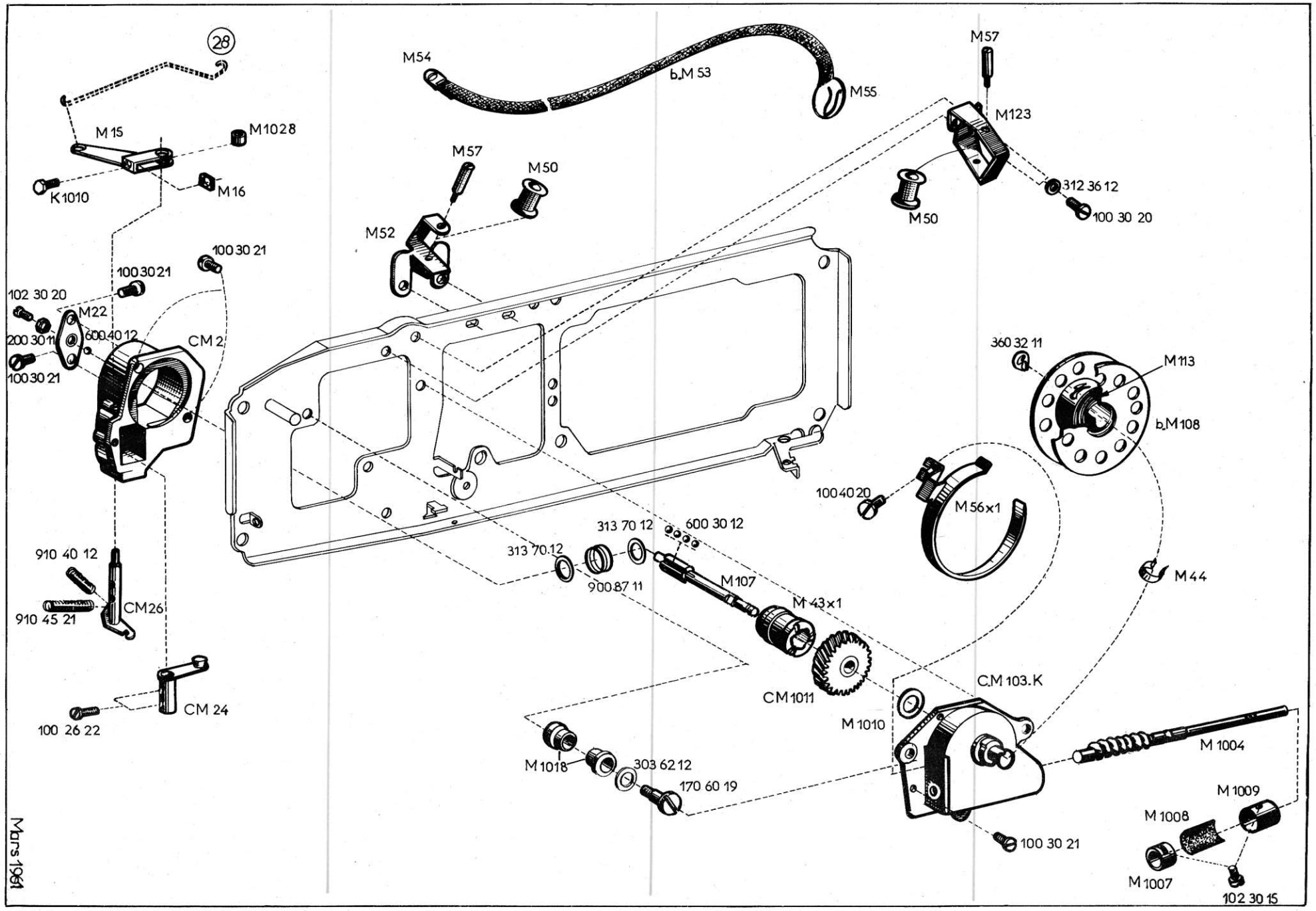
28
M54
b.M 53
M55
M57
M123
M15
M1028
M16
K1010
M57
M50
M52
M50
312 36 12
100 30 20
100 30 21
100 30 21
102 30 20
M22
200 30 11
600 40 12
CM 2
100 30 21
360 32 11
M113
b.M108
100 40 20
M 56x1
313 70 12
600 30 12
313 70 12
900 87 11
M107
M 43x1
M44
910 40 12
910 45 21
CM26
CM 24
100 26 22
CM1011
C.M 103.K
M 1010
M 1004
M 1018
303 62 12
170 60 19
M 1009
M 1008
100 30 21
M 1007
102 30 15
Mars 1961